桜井浄水場法面対策及び場内道路整備工事

桜 井 市 初 瀬

数　量　計　算　書

奈　良　県　水　道　局

目　　次

１　法面対策工 ---------- １
§１　工事数量総括表 ---------- ２
§２　法面工 ---------- ３
§３　準備工 ---------- １０

２　場内道路整備工 ---------- １２
§１　工事数量総括表 ---------- １３
§２　土工 ---------- １９
§３　法面工 ---------- ２７
§４　擁壁工 ---------- ２９
§５　排水設備工 ---------- ３１
§６　構造物撤去工 ---------- ４７
§７　舗装工 ---------- ５８
§８　防護柵工 ---------- ６５
§９　電気設備工 ---------- ６８
§１０　移植工 ---------- ７４

法　面　対　策　工

§１　工事数量総括表

工　事　名　：　　桜井浄水場場内道路及び法面詳細設計委託

奈良県水道局水道管理センター

工　　種	種　　別	細　　別	規　　格	単位	数量(今回)	数量(　　)	増　減	摘 要
法面工								
	法面吹付工	モルタル吹付	t=10cm	m^2	3,249			
	CB注入工	ｾﾒﾝﾄﾍﾞﾝﾄﾅｲﾄ		m^3	74			
		ｺﾝｸﾘｰﾄ削孔	φ38	m	134			
		注入パイプ	SGP25A	m	134			
	アンカー工	ロックボルト	D19　L=3.0m	本	493			
		削孔長	削孔径φ65　軟岩	m	1,380			
		グラウト注入量	σck=24kN/mm2	m^3	6			
準備費								
	積上げ準備費	伐開、整地・除草		m^2	584			

§2 法面工

法面工集計表

種　　別	細　　別	規　　格	単位	数　量	摘　要
法面吹付工	モルタル吹付	t=10cm	m^2	3249.3	
CB注入工	セメントベントナイト		m^3	74.3	
	コンクリート削孔	φ38	m	133.6	
	注入パイプ	SGP25A	m	133.6	
アンカー工	ロックボルト	D19　L=3.0m	本	493	
	削孔長	削孔径φ65　軟岩	m	1380.4	
	グラウト注入量	σck=24kN/mm^2	m^3	6.4	

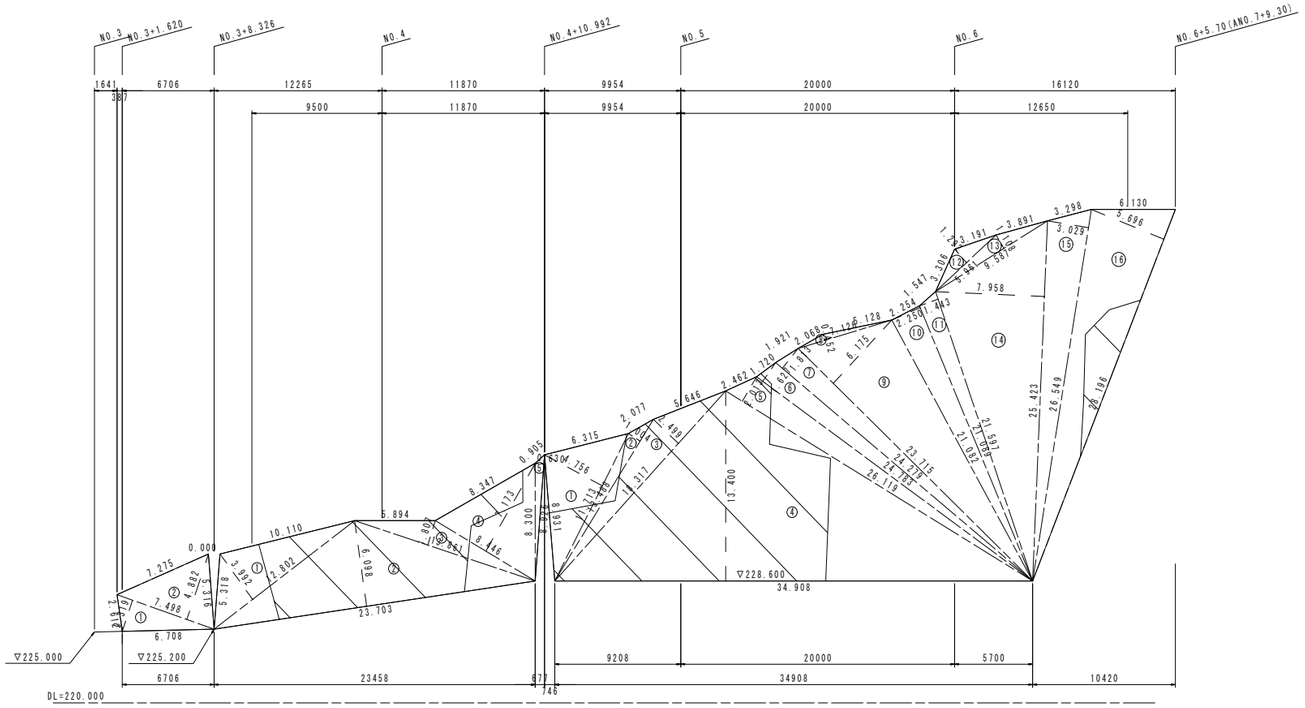

地番	A		
記号	底辺	高さ	倍面積 ㎡
1	7.498	2.319	17.388
2	7.498	4.882	36.605
		倍面積 ㎡	53.993
		面積 ㎡	26.997

地番	B		
記号	底辺	高さ	倍面積 ㎡
1	12.802	3.992	51.106
2	23.703	6.098	144.541
3	13.861	1.807	25.047
4	8.446	7.173	60.583
5	8.926	0.630	5.623
		倍面積 ㎡	286.900
		面積 ㎡	143.450

地番	C		
記号	底辺	高さ	倍面積 ㎡
1	11.713	4.756	55.707
2	13.488	1.004	13.542
3	18.317	2.499	45.774
4	34.908	13.400	467.767
5	26.119	2.013	52.578
6	24.783	1.627	40.322
7	24.279	1.813	44.018
8	7.126	0.452	3.221
9	23.715	6.175	146.440
10	21.089	2.250	47.450
11	21.597	1.443	31.164
12	5.961	1.292	7.702
13	9.587	1.108	10.622
14	25.423	7.958	202.316
15	26.549	3.029	80.417
16	28.196	5.696	160.604
		倍面積 ㎡	1409.644
		面積 ㎡	704.822

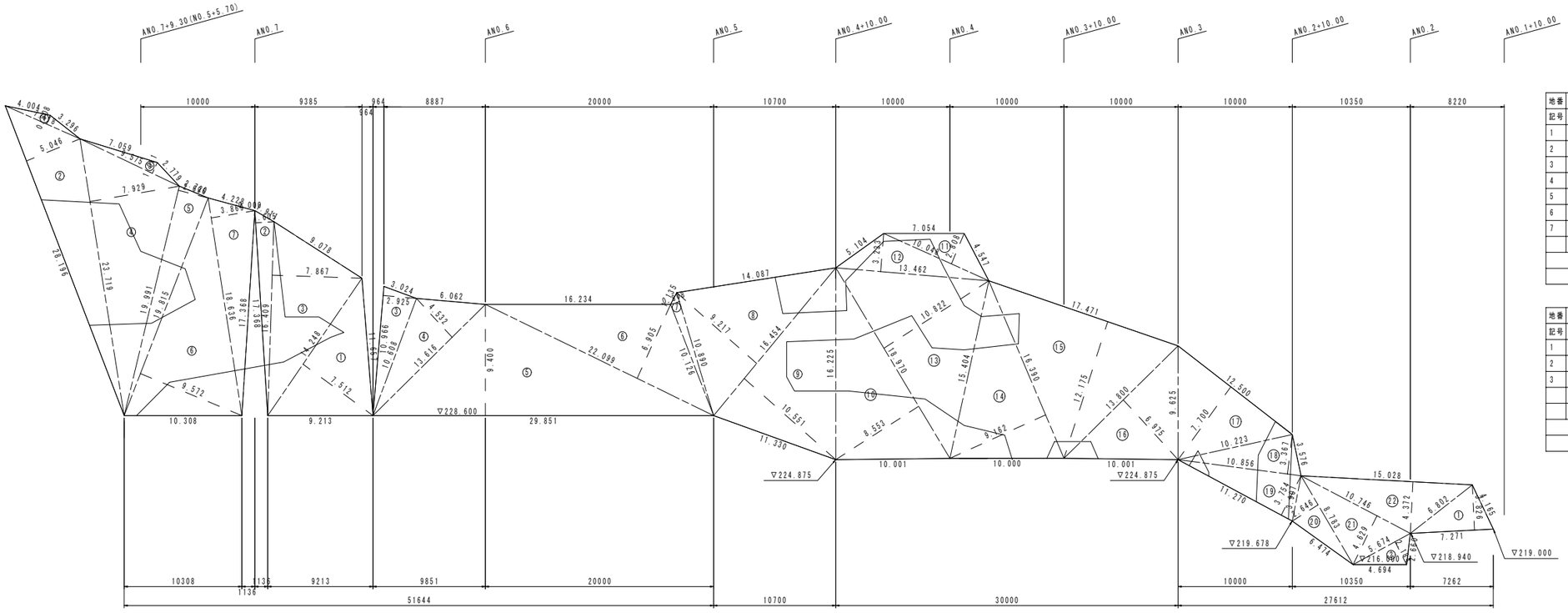

地番	D		
記号	底辺	高さ	倍面積 ㎡
1	7.118	0.808	5.751
2	28.196	5.046	142.277
3	9.575	1.011	9.680
4	23.719	7.929	188.068
5	19.991	2.696	53.896
6	19.815	9.572	189.669
7	18.636	3.869	72.103
		倍面積 ㎡	661.444
		面積 ㎡	330.722

地番	E		
記号	底辺	高さ	倍面積 ㎡
1	14.248	7.512	107.031
2	17.368	1.605	27.876
3	16.409	7.867	129.090
		倍面積 ㎡	263.997
		面積 ㎡	131.999

地番	F		
記号	底辺	高さ	倍面積 ㎡
1	7.271	3.826	27.819
2	5.674	2.184	12.392
3	10.966	2.925	32.076
4	13.616	4.532	61.708
5	29.851	9.400	280.599
6	22.099	6.905	152.594
7	10.890	0.808	8.799
8	16.454	9.217	151.657
9	16.454	10.551	173.606
10	18.970	8.553	162.250
11	10.048	2.808	28.215
12	13.462	3.233	43.523
13	18.970	10.822	205.293
14	16.390	9.162	150.165
15	17.471	12.175	212.709
16	13.800	6.975	96.255
17	12.500	7.700	96.250
18	10.856	3.367	36.552
19	11.270	3.754	42.308
20	8.783	2.646	23.240
21	10.746	4.629	49.743
22	15.028	4.372	65.702
		倍面積 ㎡	2113.455
		面積 ㎡	1056.728

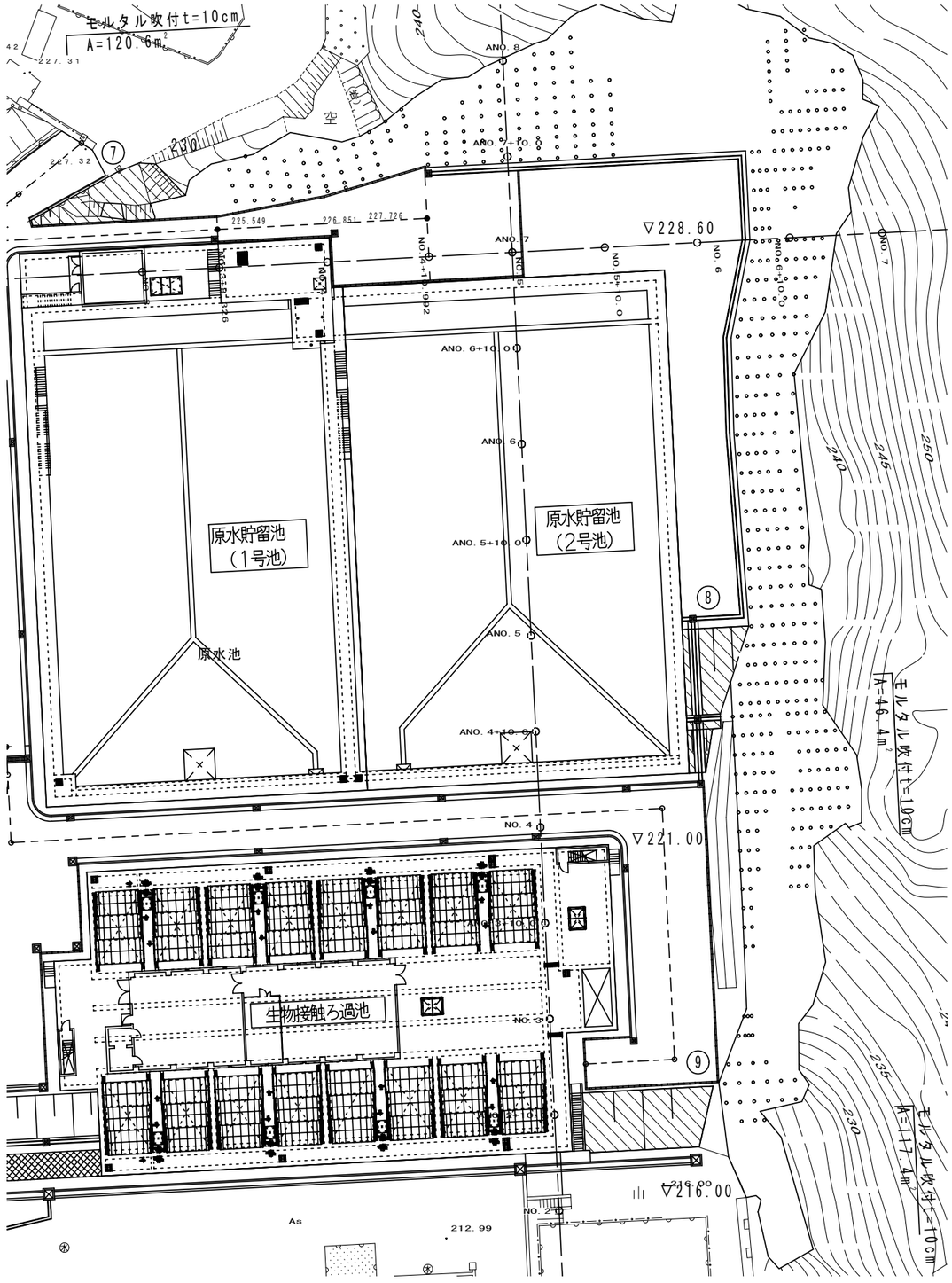

番号	面積
1	26.997
2	143.45
3	704.822
4	330.722
5	131.999
6	1056.728
合計	2394.718 m^2

A1= 2394.718 $\times\sqrt{(1+0.73^2)}$ = 2964.9 m^3
（斜率）

Σ A= 2964.9 + 120.6 + 46.4 + 117.4
= 3249.3 m^3

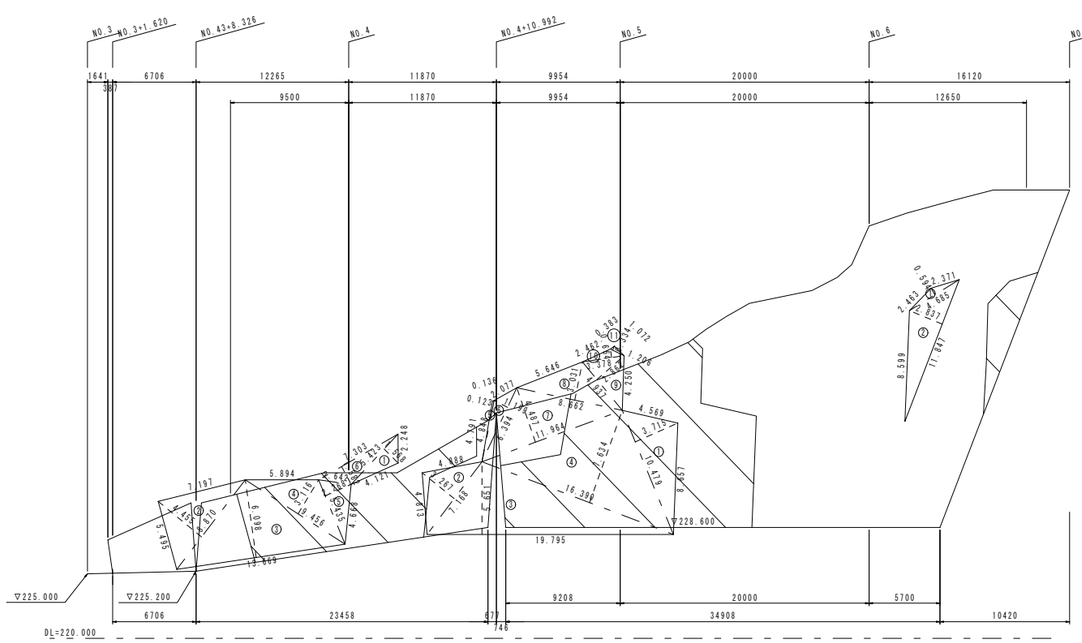

記号	底辺	高さ	倍面積 ㎡
1	5.423	1.568	8.503
2	8.870	4.455	39.516
3	13.669	6.098	83.354
4	9.456	3.116	29.465
5	5.435	2.268	12.327
6	7.303	1.582	11.553
倍面積 ㎡			184.718
面積 ㎡			92.359

記号	底辺	高さ	倍面積 ㎡
1	4.685	0.594	2.783
2	11.847	2.837	33.610
倍面積 ㎡			36.393
面積 ㎡			18.197

記号	底辺	高さ	倍面積 ㎡
1	10.479	3.715	38.929
2	7.168	3.267	23.418
3	19.795	5.651	111.862
4	16.390	7.634	125.121
5	4.848	0.123	0.596
6	6.394	1.199	7.666
7	11.964	4.487	53.682
8	8.662	3.031	26.255
9	4.937	2.862	14.130
10	3.378	0.664	2.243
11	1.206	0.334	0.403
倍面積 ㎡			404.305
面積 ㎡			202.153

番号	面積
1	92.359
2	202.153
3	18.197
4	83.926
5	25.911
6	97.493
7	545.614
8	5.451
9	1.577
10	18.934
合計	1091.615 m^2

$$V = 1091.615 \times \sqrt{(1+0.73^2)} \times 0.05 \times 1.1 = 74.3\ m^3$$

（斜率）　（補正係数）

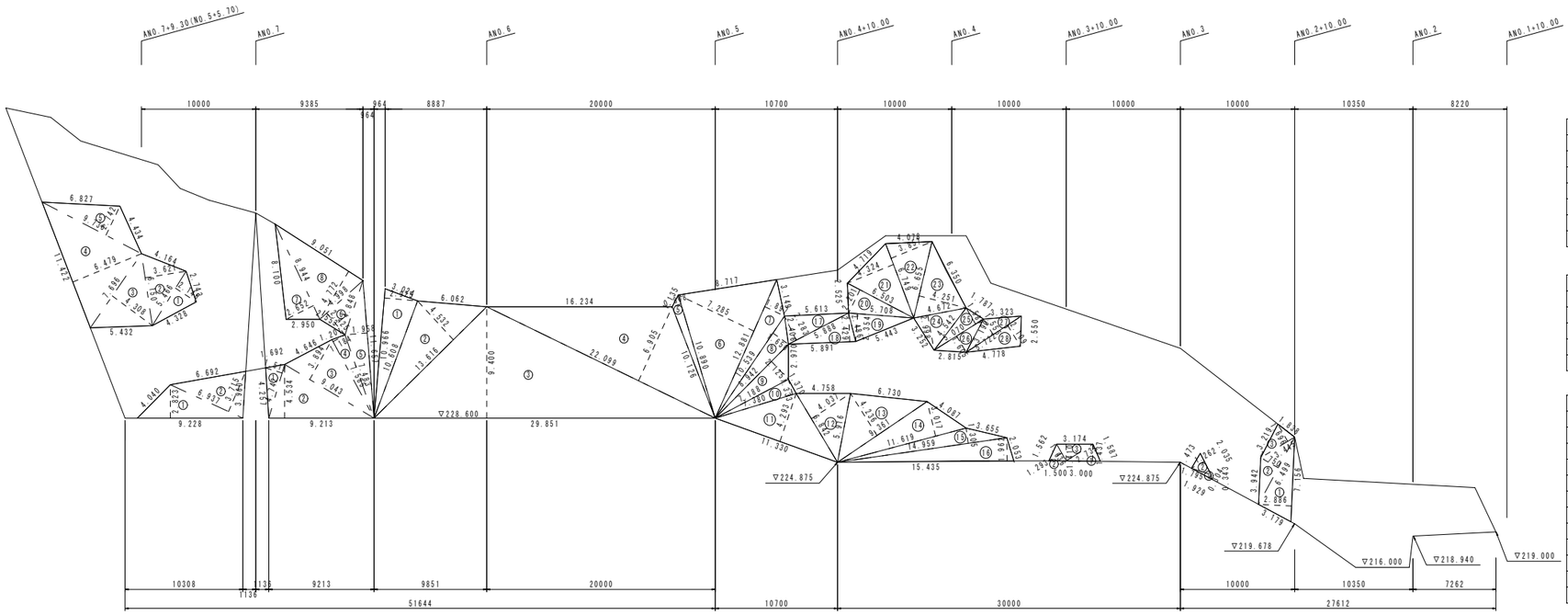

記号	底辺	高さ	倍面積 ㎡
1	5.466	2.146	11.730
2	6.150	3.621	22.269
3	7.696	4.308	33.154
4	11.422	6.479	74.003
5	9.736	2.742	26.696
倍面積 ㎡			167.852
面積 ㎡			83.926

記号	底辺	高さ	倍面積 ㎡
1	9.228	2.823	26.051
2	6.937	3.715	25.771
倍面積 ㎡			51.822
面積 ㎡			25.911

記号	底辺	高さ	倍面積 ㎡
1	4.742	1.511	7.165
2	9.213	4.534	41.772
3	9.043	3.894	35.213
4	7.585	1.184	8.981
5	11.657	1.958	22.824
6	4.998	2.425	12.120
7	8.944	2.652	23.719
8	9.051	4.772	43.191
倍面積 ㎡			194.985
面積 ㎡			97.493

記号	底辺	高さ	倍面積 ㎡
1	10.966	2.925	32.076
2	13.616	4.532	61.708
3	29.851	9.400	280.599
4	22.099	6.905	152.594
5	10.890	0.808	8.799
6	12.881	7.285	93.838
7	12.881	1.897	24.435
8	10.539	1.650	17.389
9	8.942	2.125	19.002
10	7.380	1.333	9.838
11	11.330	4.293	48.640
12	6.842	4.037	27.621
13	9.361	4.236	39.653
14	11.619	3.017	35.055
15	14.959	1.305	19.521
16	15.435	1.962	30.283
17	5.888	2.283	13.442
18	5.891	2.429	14.309
19	5.708	2.354	13.437
20	6.503	2.201	14.313
21	6.749	4.324	29.183
22	6.749	3.857	26.031
23	6.655	4.251	28.290
24	4.672	2.998	14.007
25	5.070	1.589	8.056
26	5.070	1.605	8.137
27	5.722	1.556	8.903
28	5.722	2.109	12.068
倍面積 ㎡			1091.227
面積 ㎡			545.614

記号	底辺	高さ	倍面積 ㎡
1	3.000	1.437	4.311
2	1.636	1.293	2.115
3	3.174	1.410	4.475
倍面積 ㎡			10.901
面積 ㎡			5.451

記号	底辺	高さ	倍面積 ㎡
1	1.929	0.304	0.586
2	2.035	1.262	2.568
倍面積 ㎡			3.154
面積 ㎡			1.577

記号	底辺	高さ	倍面積 ㎡
1	7.156	2.886	20.652
2	6.499	1.750	11.373
3	3.445	1.696	5.843
倍面積 ㎡			37.868
面積 ㎡			18.934

コンクリート削孔(φ38)
　既設モルタル斜面t=8cmを想定し
　削孔厚=80+100=180mm

N=　2964.9 / 4.0
=　742 箇所

L=　742 × 0.180
=　133.6 m

注入パイプ(SGP25A)
N=　2964.9 / 4.0
=　742 箇所

L=　742 × 0.180
=　133.6 m

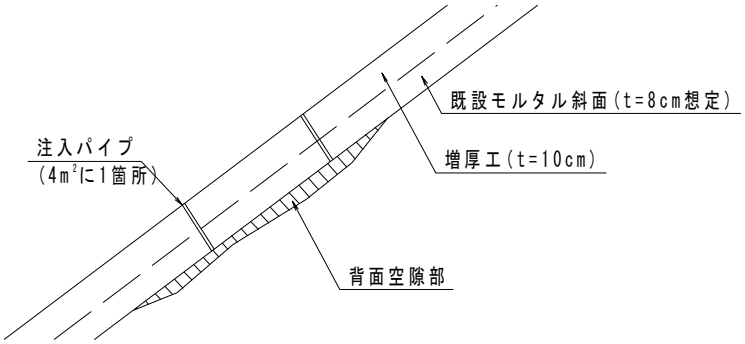

ロックボルト材料内訳計算

D19　L = 3.00^{m}　（削孔径φ65）　打設本数　n = 493 本

名　称	規格・寸法	単位	1本当り数量		打設本数
			数　量	算　式	493 本当り数量
鉄　筋	D19　L = 3.00^{m}	kg	6.750	2.25$^{kg/m}$ × 3.00	3327.8
アンカープレート	℞ − 150 × 150 × 9	枚	1		493
ナット	D 19　用	個	1		493
ベルワッシャー	D 19　用	個	1		493
ちょうちんスペーサー		箇所	3		1479
ベルキャップ	M76	〃	1		493
ベルコート	グリス	kg	0.380	0.950 × 0.4	187.3
塩ビシース管	VU φ75　L = 0.10^{m}	m	0.10		49.3

ロックボルト削孔長　　削孔径φ65
クレーン式ドリル（25t吊）による削孔
現場条件Ⅰ（法面垂直高30m以下）

1本当削孔長

軟岩　　L＝3.0-0.2＝2.8m

全体削孔長

L＝493×2.8＝1380.4m

グラウト注入量　σck＝24kN/mm^2　　（補正係数0.4）

V＝1/4×3.142×0.065^2×493×2.8×（1+0.4）＝6.414m^3

§３ 準備費

準備費集計表

種　　別	細　　別	規　　格	単位	数　量	摘　要
積上げ準備費	伐開、整地・除草		m^2	584.0	

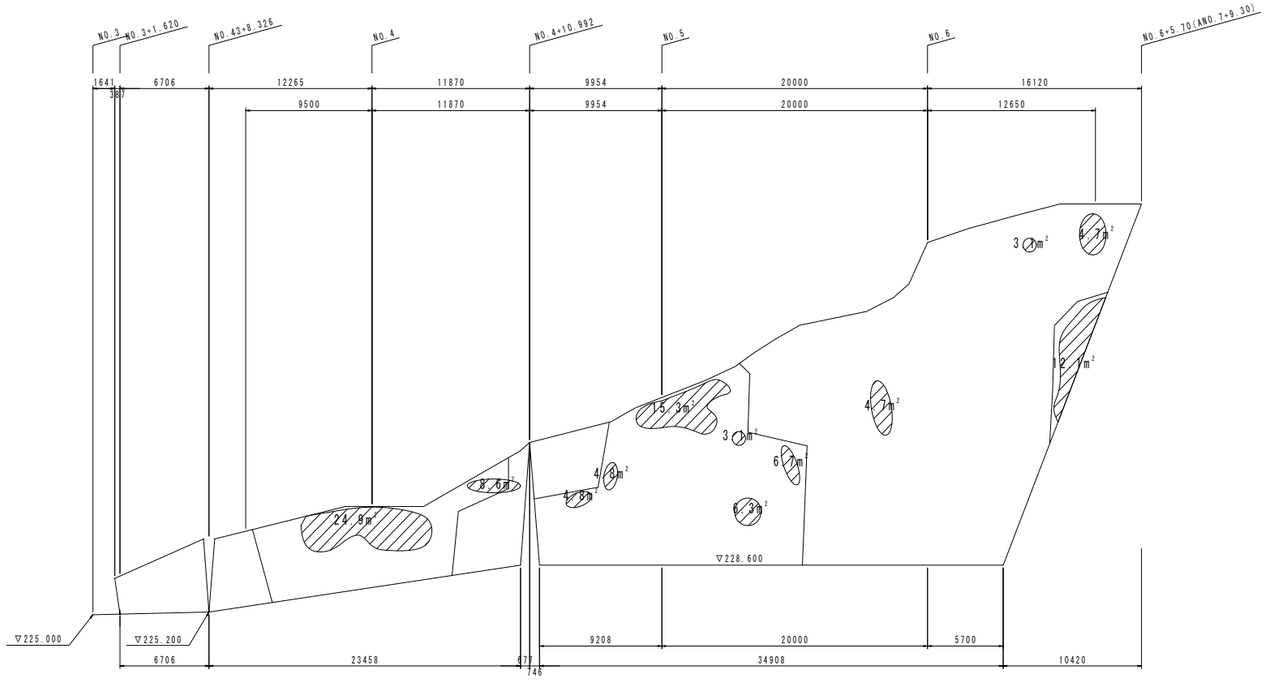

番号	面積
1	24.9
2	8.6
3	4.8
4	4.8
5	15.3
6	3.1
7	6.3
8	6.7
9	4.7
10	3.1
11	4.7
12	12.1
13	70.2
14	33.3
15	218.8
16	26.7
17	3.1
18	4.8
19	3.5
20	1.6
21	3.1
22	1.8
23	5.7
合計	471.7 m^2

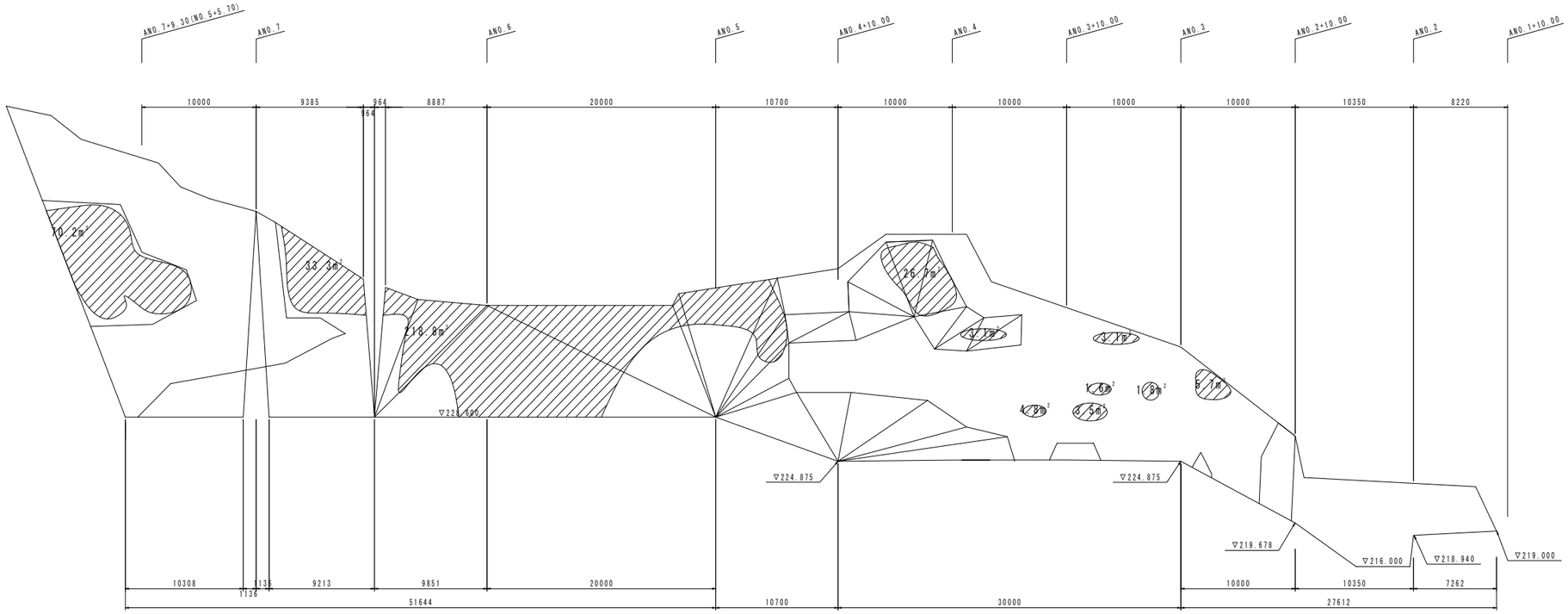

A= 471.7 ×√(1+0.73²) = 584.0

（斜率）

場 内 道 路 整 備 工

§１　工事数量総括表

工　事　名　：　　桜井浄水場法面対策及び場内道路整備工事

奈良県水道局水道管理センター

工　　種	種　　別	細　　別	規　　格	単位	数量(今回)	数量(　　)	増　減	摘 要
土工								
	掘削工	土砂掘削	オープンカット	m^3	1			
	盛土工	流用土路体盛土	B＜1.0	m^3	1			
			1.0≦B＜2.5	m^3	30			
			2.5≦B＜4.0	m^3	92			
			4.0≦B	m^3	72			
		購入土路体盛土	4.0≦B	m^3	65			
		購入土路床盛土	1.0≦B＜2.5	m^3	6			
			2.5≦B＜4.0	m^3	233			
		購入土		m^3	405			
	流用土仮置工	流用土仮置		m^3	792			
	法面整形工	法面整形(盛土部)		m^2	94			
法面工								
	防草シート工	防草シート	t=0.4㎜	m^2	94			

工　　種	種　　別	細　　別	規　　格	単位	数量(今回)	数量(　　)	増　減	摘 要
擁壁工								
	現場打ち擁壁工	コンクリート	18-8-40	m^3	1.8			
		型枠	小型	m^2	5			
		水抜きパイプ	VPφ75	m	1			
		吸出し防止材	300×300×50	m^2	1			
排水設備工								
	土工	床堀り		m^3	578			
		埋戻しB		m^3	341			
		埋戻しD		m^3	4			
	側溝工	PU150	PU1-B150-H150	m	30			
		PU240	PU1-B240-H240	m	36			
		PU300	PU4-B300-H300 グレーチング蓋	m	23			
		L型街渠		m	2			
	集水桝工	集水桝1型	400×400×550	箇所	1			
		集水桝2型	400×400×1150	箇所	1			
	ﾌﾟﾚｷｬｽﾄｶﾙﾊﾞｰﾄ工	ﾌﾟﾚｷｬｽﾄﾎﾞｯｸｽ	1500×1500	m	51			
		PCより線φ12.7mm	SWPR7BN	kg	198			
		定着具	φ21.7mm用	組	88			
		滑動防止鉄筋	D13	kg	2			
		後施工アンカー	M16	箇所	10			

工　　種	種　　別	細　　別	規　　格	単位	数量(今回)	数量(　　)	増　減	摘 要
		基礎工	敷モルタル（1：3）	m^3	2			
			基礎コンクリート（18-8-40）	m^3	15			
			型枠（小型）	m^2	15			
			基礎材t=20cm（RC-40）	m^2	101			
		ボックス上流すり付け		箇所	1			
		ボックス下流すり付け		箇所	1			
	縞鋼板蓋工	縞鋼板	t=4.5mm	kg	429			
		吊金具	D13	kg	10			
		L-50×50×6		kg	295			
	スクリーン工	鋼製スクリーン	1500×1500	基	1			
構造物撤去工								
	土工	床堀り		m^3	122			
		埋戻しD		m^3	122			
	防護柵撤去工	ガードパイプ撤去		m	8			
		立入防止柵撤去	H=0.9m	m	33			
			H=1.2m	m	44			
			H=2.0m	m	12			
	構造物取壊し工	舗装版切断	ｱｽﾌｧﾙﾄ舗装版t=10cm	m	85			
		舗装版取壊し	ｱｽﾌｧﾙﾄ舗装版t=10cm	m^2	575			
		ｺﾝｸﾘｰﾄ構造物取壊し	鉄筋構造物	m^3	60			
		殻運搬処理	ｱｽﾌｧﾙﾄ殻	m^3	58			
			ｺﾝｸﾘｰﾄ殻	m^3	60			

工　　種	種　　別	細　　別	規　　格	単位	数量(今回)	数量(　　)	増　減	摘 要
	排水構造物撤去工	L型側溝撤去		m	50			
		スクリーン撤去		kg	22			
	電気設備撤去工	榛原送水棟送り撤去	6kV CV100-3C	m	40			
		ITVカメラ送り撤去	600V CV5.5sq-2C	m	383			
			C-CPEV0.9-10P	m	383			
			7C-2V	m	383			
		PH計用撤去	CEE-S1.25sq-2C	m	87			
			IE3.5sq	m	87			
		水銀灯用撤去	600V CE5.5sq-2C	m	65			
			IE3.5sq	m	65			
		建築設備用撤去	自火報HP1.2-5P	m	65			
			電話CCP-P0.5-10P	m	65			
			放送HP1.2-5P	m	65			
		ハンドホール撤去		基	1			
舗装工								
	舗装工	下層路盤	RC-40 t=20cm	m^2	722			
		上層路盤	粒調砕石 t=15cm	m^2	876			
		基層	粗粒度ｱｽｺﾝ t=5cm	m^2	975			
		表層	密粒度ｱｽｺﾝ t=5cm	m^2	975			
		溶解式区画線	外側線(15cmt=1.5mm白色)	m	44			
			ゼブラ(45cmt=1.5mm白色)	m	162			
		アスカーブ		m	76			

工　　種	種　　別	細　　別	規　　格	単位	数量(今回)	数量(　　)	増　減	摘 要
防護柵工								
	土工	床堀り		m^3	2			
		埋戻しD		m^3	2			
	路側防護柵工	ガードレール	Gr-C-4E	m	76			
		ガードパイプ	Gp-C-3E	m	3			
	防止柵工	立入防止柵	H=2.0m	m	25			
電気施設工								
	土工	床堀り		m^3	88			
		埋戻しD	流用土	m^3	4			
			砂	m^3	12			
	地下埋設物	エフレックス管	φ80	m	195			
		ハンドホール	600×600×800	基	1			
		ITVカメラ送り	600V CV5.5sq-2C	m	383			
			C-CPEV0.9-10P	m	383			
			7C-2V	m	383			
		PH計用	CEE-S1.25sq-2C	m	40			
			IE3.5sq	m	40			
		水銀灯用	600V CE5.5sq-2C	m	65			
			IE3.5sq	m	65			
		建築設備用	自火報HP1.2-5P	m	65			
			電話CCP-P0.5-10P	m	65			
			放送HP1.2-5P	m	65			
	PH計用桝復旧	PH計用桝		基	1			

工　　種	種　　別	細　　別	規　　格	単位	数量(今回)	数量(　　)	増　減	摘 要
植栽工								
	移植工	低木	さつきH=1.0m	本	16			
		中木	ヒマラヤ杉 H=3.0m幹周20cm	本	2			

§2 土工

土工集計表

種　　別	細　　別	規　　格	単位	数　量	摘　要
掘削工	土砂掘削	オープンカット	m^3	1.2	
盛土工	流用土路体盛土	B＜1.0	m^3	1.2	
		1.0≦B＜2.5	m^3	30.3	
		2.5≦B＜4.0	m^3	92.2	
		４．０≦B	m^3	71.8	
	購入土路体盛土	４．０≦B	m^3	65.1	
	購入土路床盛土	1.0≦B＜2.5	m^3	6.0	
		2.5≦B＜4.0	m^3	233.3	
	購入土		m^3	404.9	
法面整形工	法面整形(盛土部)		m^2	93.5	

土工数量計算書

	土砂掘削	路体盛土				路床盛土		床堀り	埋戻し	
		B＜1.0	1.0≦B＜2.5	2.5≦B＜4.0	4.0≦B	2.5≦B＜4.0	4.0≦B	土砂	B	D
道路土工	1.2	1.2	30.3	92.2	130.4	6.0	233.3			
排水構造物工								578.0	340.7	4.1
撤去工								121.9		121.9
防護柵工								2.3		2.0
電気設備工								88.2		3.7
合　計	1.2	1.2	30.3	92.2	130.4	6.0	233.3	790.4	340.7	131.7

流用土路体盛土または埋戻し(流用土)に使用可能な土量 ＝ 土砂掘削＋床堀り

V= 1.2 + 790.4 ＝ 791.6

流用土路体盛土及び埋戻し(流用土)の全体土量 砂質土 C＝0.9）

V= (1.2+30.3+92.2+130.4+340.7+131.7) / 0.9 ＝ 807.2

流用土が不足することから、路体盛土の一部を購入土路体盛土として計上する

排水滞在池における購入土路体盛土を想定し、規格をB≦4.0とする

購入土路体盛土(4.0≦B) V=791.6-807.2×0.9 ＝ 65.1 (流用土路体盛土 V=130.4-65.1 ＝ 71.8)

また、路床盛土は購入土とする

購入土路床盛土(1.0≦B＜2.5) V=6

購入土路床盛土(2.5≦B＜4.0) V=233.3

工事全体の購入土量は、購入土路体盛土及び購入土路床盛土の合計土量である 砂質土 L=1.2 C＝0.9 L/C=1.33）

V= (65.1 + 6 + 233.3)×1.33 ＝ 404.9

施工時の流用土仮置工は、流用土路体盛土または埋戻し(流用土)に使用可能な土量より ＝ 791.6

土工計算書

測　点	距　離	土砂掘削			路体盛土(B＜1.0)			摘　要
		面　積	平均面積	体　積	面　積	平均面積	体　積	
	m	m^2	m^2	m^3	m^2	m^2	m^3	
No.3+15.10		0.0			0.0			
No. 4	4.9	0.0	0.00	0.0	0.1	0.05	0.2	
No. 5	20.0	0.0	0.00	0.0	0.0	0.05	1.0	
No. 5+18.64	18.6	0.0	0.00	0.0	0.0	0.00	0.0	
No. 5+18.64	0.0	0.6	0.30	0.0	0.0	0.00	0.0	
No. 6	1.4	0.6	0.60	0.8	0.0	0.00	0.0	
No. 6+0.72	0.7	0.6	0.60	0.4	0.0	0.00	0.0	
No. 6+0.72	0.0	0.0	0.30	0.0	0.0	0.00	0.0	
No. 6+5.00	4.3	0.0	0.00	0.0	0.0	0.00	0.0	
No. 7	15.0	0.0	0.00	0.0	0.0	0.00	0.0	
No. 7+3.48	3.5	0.0	0.00	0.0	0.0	0.00	0.0	
No. 0+3.72		0.0			0.0			
No. 0+10.00	6.3	0.0	0.00	0.0	0.0	0.00	0.0	
No. 0+30.00	20.0	0.0	0.00	0.0	0.0	0.00	0.0	
No. 0+44.67	14.7	0.0	0.00	0.0	0.0	0.00	0.0	
合　計	109.40			1.2			1.2	

土工計算書

測　点	距　離	路体盛土(1.0≦B＜2.5)			路体盛土(2.5≦B＜4.0)			摘　要
		面　積	平均面積	体　積	面　積	平均面積	体　積	
	m	m^2	m^2	m^3	m^2	m^2	m^3	
No.3+15.10		0.0			0.0			
No. 4	4.9	0.0	0.00	0.0	0.0	0.00	0.0	
No. 5	20.0	0.5	0.25	5.0	0.0	0.00	0.0	
No. 5+18.64	18.6	0.5	0.50	9.3	0.0	0.00	0.0	
No. 5+18.64	0.0	1.0	0.75	0.0	0.0	0.00	0.0	
No. 6	1.4	1.0	1.00	1.4	0.0	0.00	0.0	
No. 6+0.72	0.7	1.0	1.00	0.7	0.0	0.00	0.0	
No. 6+0.72	0.0	1.1	1.05	0.0	0.0	0.00	0.0	
No. 6+5.00	4.3	1.1	1.10	4.7	0.0	0.00	0.0	
No. 7	15.0	0.1	0.60	9.0	0.0	0.00	0.0	
No. 7+3.48	3.5	0.0	0.05	0.2	0.0	0.00	0.0	
No. 0+3.72		0.0			0.0			
No. 0+10.00	6.3	0.0	0.00	0.0	1.0	0.50	3.2	
No. 0+30.00	20.0	0.0	0.00	0.0	3.2	2.10	42.0	
No. 0+44.67	14.7	0.0	0.00	0.0	3.2	3.20	47.0	
合　計	109.40			30.3			92.2	

土工計算書

測　点	距　離	路体盛土(4.0≦B)						摘　要
		面　積	平均面積	体　積	面　積	平均面積	体　積	
	m	m^2	m^2	m^3	m^2	m^2	m^3	
No.3+15.10		0.0						
No. 4	4.9	0.0	0.00	0.0				
No. 5	20.0	0.0	0.00	0.0				
No. 5+18.64	18.6	0.0	0.00	0.0				
No. 5+18.64	0.0	1.8	0.90	0.0				
No. 6	1.4	1.8	1.80	2.5				
No. 6+0.72	0.7	1.8	1.80	1.3				
No. 6+0.72	0.0	0.0	0.90	0.0				
No. 6+5.00	4.3	0.0	0.00	0.0				
No. 7	15.0	0.0	0.00	0.0				
No. 7+3.48	3.5	0.0	0.00	0.0				
No. 0+3.72		0.0						
No. 0+10.00	6.3	1.8	0.90	5.7				
No. 0+30.00	20.0	0.0	0.90	18.0				
No. 0+44.67	14.7	0.0	0.00	0.0				
合　計	109.40			27.5				

路体盛土(排水滞在池　4.0≦B)

V= (5.000×10.000+1.200×1.200)×2.000 =　　102.9 m^3

路体盛土(4.0≦B)

ΣV=　　27.5　+　102.9　=　130.4 m^3

排水滞在池寸法

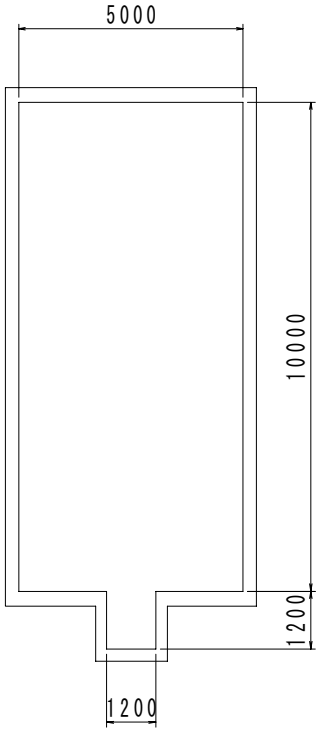

土工計算書

測　点	距　離	路床盛土(2.5≦B＜4.0)			路床盛土(4.0≦B)			摘　要
		面　積	平均面積	体　積	面　積	平均面積	体　積	
	m	m^2	m^2	m^3	m^2	m^2	m^3	
No.3+15.10		0.0			0.0			
No. 4	4.9	0.0	0.00	0.0	0.0	0.00	0.0	
No. 5	20.0	0.0	0.00	0.0	0.0	0.00	0.0	
No. 5+18.64	18.6	0.0	0.00	0.0	0.0	0.00	0.0	
No. 5+18.64	0.0	0.0	0.00	0.0	7.2	3.60	0.0	
No. 6	1.4	0.0	0.00	0.0	7.2	7.20	10.1	
No. 6+0.72	0.7	0.0	0.00	0.0	7.2	7.20	5.0	
No. 6+0.72	0.0	0.5	0.25	0.0	0.0	3.60	0.0	
No. 6+5.00	4.3	0.5	0.50	2.2	0.0	0.00	0.0	
No. 7	15.0	0.0	0.25	3.8	0.0	0.00	0.0	
No. 7+3.48	3.5	0.0	0.00	0.0	0.0	0.00	0.0	
No. 0+3.72		0.0			0			
No. 0+10.00	6.3	0.0	0.00	0.0	7.2	3.60	22.7	
No. 0+30.00	20.0	0.0	0.00	0.0	5.0	6.10	122.0	
No. 0+44.67	14.7	0.0	0.00	0.0	5.0	5.00	73.5	
合　計	109.40			6.0			233.3	

土工計算書

測　点	距　離	法面整形(盛土部)						摘　要
		辺　長	平均辺長	面　積	辺　長	平均辺長	面　積	
	m	m	m	m^2	m	m	m^2	
No.3+15.10		0.0						
No. 4	4.9	0.1	0.05	0.2				
No. 4+4.3	4.3	1.2	0.65	2.8				
No. 5	15.7	1.2	1.20	18.8				
No. 6	20.0	2.0	1.60	32.0				
No. 6+5.00	5.0	2.1	2.05	10.3				
No. 6+11.4	6.4	2.1	2.10	13.4				
No. 7	8.6	0.8	1.45	12.5				
No. 7+8.7	8.7	0.0	0.40	3.5				
合　計	73.60			93.5			0.0	

§３ 法面工

法面工集計表

種　　別	細　　別	規　　格	単位	数　量	摘　要
防草シート工	防草シート	t=0.4mm	m^2	93.5	

法面工計算書

測　点	距　離	防草シート						摘　要
		辺　長	平均辺長	面　積	辺　長	平均辺長	面　積	
	m	m	m	m^2	m	m	m^2	
No.3+15.10		0.0						
No. 4	4.9	0.1	0.05	0.2				
No. 4+4.3	4.3	1.2	0.65	2.8				
No. 5	15.7	1.2	1.20	18.8				
No. 6	20.0	2.0	1.60	32.0				
No. 6+5.00	5.0	2.1	2.05	10.3				
No. 6+11.4	6.4	2.1	2.10	13.4				
No. 7	8.6	0.8	1.45	12.5				
No. 7+8.7	8.7	0.0	0.40	3.5				
合　計	73.60			93.5			0.0	

§4 擁壁工

擁壁工集計表

種　　別	細　　別	規　　格	単位	数　量	摘　要
現場打ち擁壁工	コンクリート	18-8-40	m^3	1.8	
	型枠	小型	m^2	5.1	
	水抜きパイプ	VPφ75	m	0.9	
	吸出し防止材	300×300×50	m^2	0.1	

構造物単位数量計算書

種別 及び 細別	重力式擁壁
単　位	1.8m当り

略　図

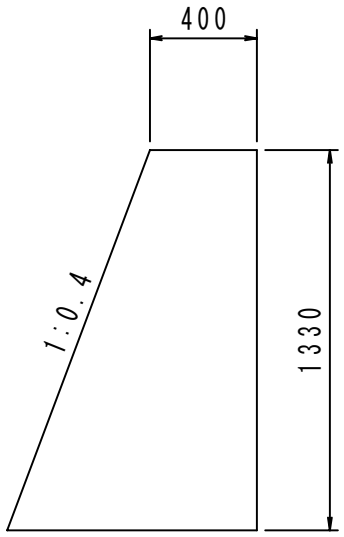

名　称	規　格	算　　式	単 位	数量
コンクリート	18-8-40	V = 1/2×(0.400 + 1.065)× 1.330 × 1.800	m^3	1.754
型枠	小型構造物	A =(1.487 + 1.330)× 1.800	m^2	5.071
水抜きパイプ	φ75	A = 0.880 × 1.118 × 1.800 = 1.771		
		N = 1.771 / 3.00 = 1		
		L =(0.400 + 0.440 × 1.118)× 1	m	0.892
吸出し防止材	300×300×50	A = 0.300 × 0.300 × 1.0	m^2	0.090

§5 排水設備工

排水設備工集計表

種　　別	細　　別	規　　格	単位	数　量	摘　要
土工	床堀り		m^3	578.0	
	埋戻しB		m^3	340.7	
	埋戻しD		m^3	4.1	
側溝工	PU150	PU1-B150-H150	m	30.0	
	PU240	PU1-B240-H240	m	35.5	
	PU300	PU4-B300-H300 グレーチング蓋	m	23.1	
	L型街渠		m	1.8	
集水桝工	集水桝1型	400×400×550	箇所	1.0	
	集水桝2型	400×400×1150	箇所	1.0	
ﾌﾟﾚｷｬｽﾄｶﾙﾊﾞｰﾄ工	ﾌﾟﾚｷｬｽﾄﾎﾞｯｸｽ	1500×1500	m	51.2	
		標準1500×1500×2000	個	14.0	
		標準1500×1500×2000	個	2.0	底版開口φ50 2箇所
		斜切1500×1500×1889/1439	個	1.0	特殊配筋型
		斜切1500×1500×1875/1830	個	1.0	側壁開口φ400
		斜切1500×1500×812/767	個	1.0	底版開口φ50 2箇所
		斜切1500×1500×988/752	個	1.0	
		斜切1500×1500×1242/1006	個	1.0	
		斜切1500×1500×1271/977	個	1.0	底版開口φ50 2箇所
		斜切1500×1500×1797/1503	個	1.0	
		斜切1500×1500×1679/1647	個	1.0	底版開口φ50 2箇所
		斜切1500×1500×1662/1630	個	1.0	
		斜切1500×1500×1805/1431	個	1.0	
		斜切1500×1500×1584/1210	個	1.0	
		斜切1500×1500×1544/1250	個	1.0	
		斜切1500×1500×1089/795	個	1.0	
		斜切1500×1500×1479/831	個	1.0	差筋D13×25本L-500
	PCより線φ12.7mm	SWPR7BN	kg	198.1	
	定着具	φ21.7mm用	組	88.0	
	滑動防止鉄筋	D13	kg	2.3	
	後施工アンカー	M16	箇所	10.0	

種　　別	細　　別	規　　格	単位	数　量	摘　要
	基礎工	敷モルタル(1:3)	m^3	1.8	
		基礎コンクリート(18-8-40)	m^3	15.2	
		型枠(小型)	m^2	15.4	
		基礎材t=20cm(RC-40)	m^2	101.4	
	ボックス上流すり付け		箇所	1.0	
	ボックス下流すり付け		箇所	1.0	
縞鋼板蓋工	縞鋼板	t=4.5mm	kg	429.1	
	吊金具	D13	kg	9.8	
	L-50×50×6		kg	295.0	
スクリーン工	鋼製スクリーン	1500×1500	基	1.0	

排水構造物工土工集計表

PU1-B150-H150

床堀り	V=2.000/10.000×30.0=	6.0	m^3
埋戻しD	V=1.000/10.000×30.0=	3.0	m^3

PU4-B300-H300(グレーチング蓋)

床堀り	V=6.3.000/10.000×23.1=	3.1	m^3
埋戻しD	V=2.42/10.000×23.1=	1.1	m^3

ボックスカルバート(1500×1500)

床堀り	V=	568.9	m^3
埋戻しB	V=	340.7	m^3

排水構造物工作業土工

床堀り	V=6+3.1+568.9=	578.0	m^3
埋戻しB	V=	340.7	m^3
埋戻しD	V=3+1.1=	4.1	m^3

ボックスカルバート作業土工計算書

測　点	距　離	床堀り			埋戻しB			摘　要
		面　積	平均面積	体　積	面　積	平均面積	体　積	
	m	m^2	m^2	m^3	m^2	m^2	m^3	
No. 0		4.1			1.6			
No. 0+10.00	8.2	4.1	4.10	33.6	1.6	1.60	13.1	
No. 0+30.00	21.3	15.2	9.65	205.5	9.6	5.60	119.3	
No. 0+44.67	21.7	15.2	15.20	329.8	9.6	9.60	208.3	
合　計	51.2			568.9			340.7	

構造物単位数量計算書

種別 及び 細別	PU150
単　位	10.00m当り

略　図

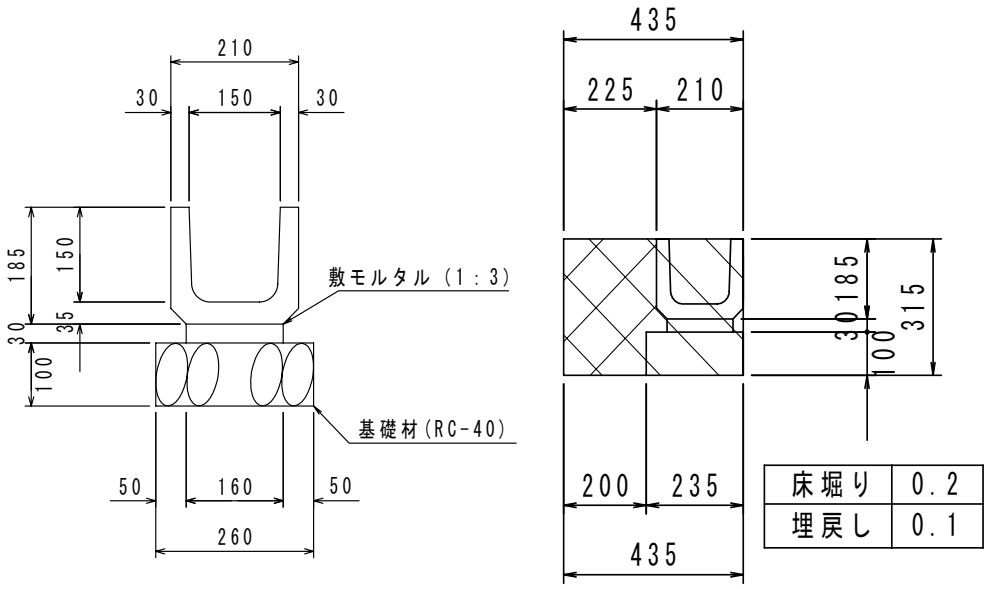

名　称	規　格	算　　式	単位	数量
PU150	PU1-B150-H150	N = 10.000 / 0.600	個	16.667
敷モルタル	1:3	V = 0.150 × 0.030 × 10.000	m^3	0.045
基礎材	RC-40	A = 0.260 ×10.000	m^2	2.600
床堀り	土砂	V = 0.2 ×10.000	m^3	2.000
埋戻し	D	V = 0.1 ×10.000	m^3	1.000

構造物単位数量計算書

種別 及び 細別	PU240
単　位	10.00m当り

略　図

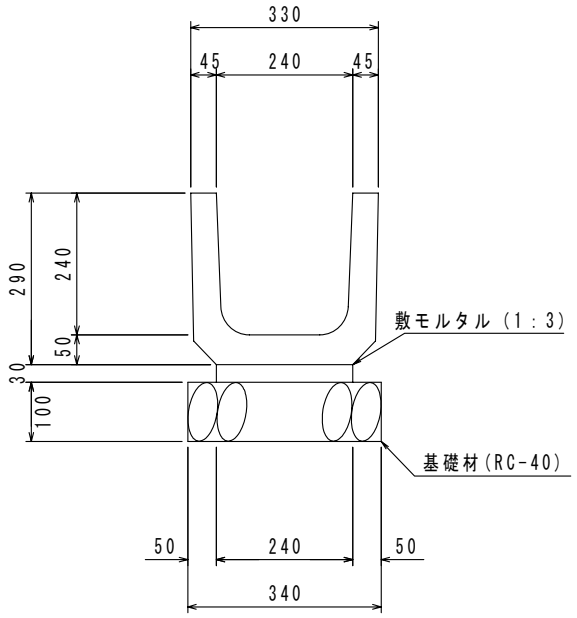

名　称	規　格	算　　式	単 位	数量
PU240	PU1-B240-H240	N = 10.000 / 0.600	個	16.667
敷モルタル	1:3	V = 0.240 × 0.030 × 10.000	m^3	0.072
基礎材	RC-40	A = 0.340 ×10.000	m^2	3.400

構造物単位数量計算書

種別 及び 細別	PU300
単　位	10.00m当り

略　図

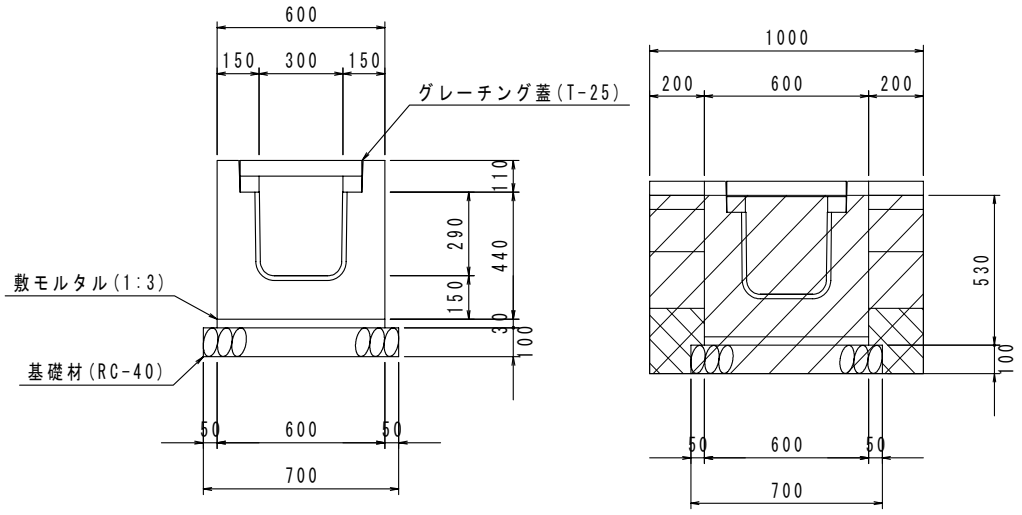

名　称	規　格	算　　式	単 位	数量
PU300	PU4-B300-H300	N = 10.000 / 4.000	個	2.500
敷モルタル	1:3	V = 0.600 × 0.030 × 10.000	m^3	0.180
基礎材	RC-40	A = 0.700 ×10.000	m^2	7.000
グレーチング蓋	T-25	N = 10.000 / 1.000	枚	10.000
床堀り	土砂	V = 1.0 × 0.630 ×10.000	m^3	6.300
埋戻し	D	V = 6.3 −(0.600 × 0.530 + 0.700	m^3	2.420
		× 0.100)× 10.000		

構造物単位数量計算書

種別 及び 細別	集水桝1型
単　位	1箇所当り

略　図

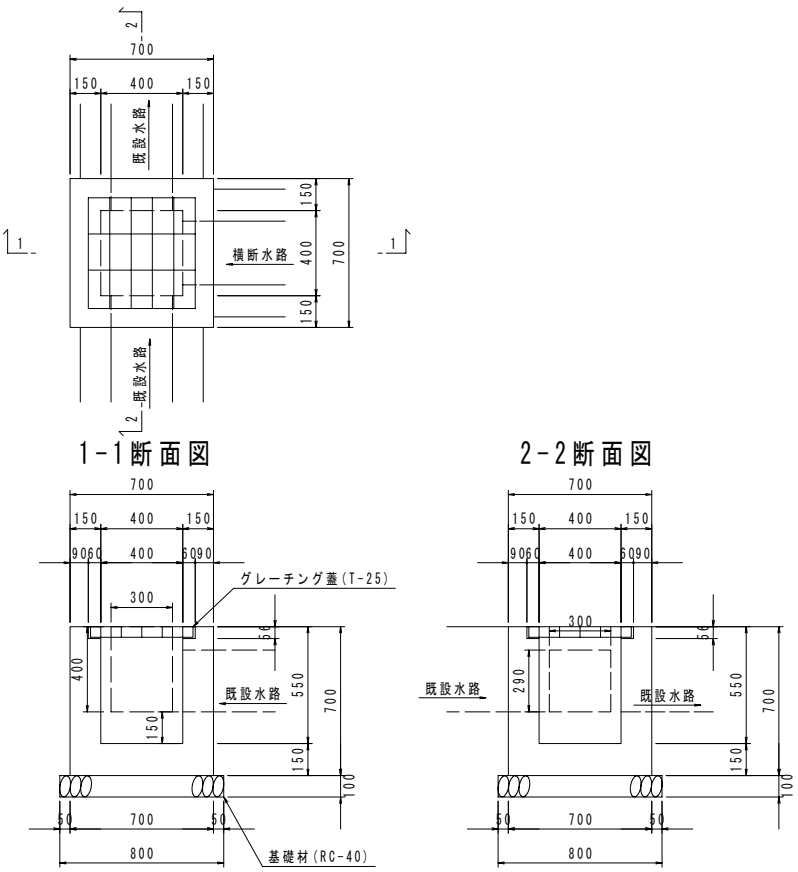

名　称	規　格	算　　式	単 位	数量
コンクリート	18-8-40	V = 0.700 × 0.700 × 0.700 −(0.560 × 0.560		
		× 0.056 + 0.400 × 0.400 × 0.494 + 0.300		
		× 0.400 × 0.150 × 2.0 + 0.300 × 0.290		
		× 0.150)	m^3	0.197
型枠	小型構造物	A = 0.700 × 0.700 × 4.0 + 0.400 × 0.700		
		× 4.0 − 0.300 × 0.400 × 4.0 − 0.300		
		× 0.290 × 2.0	m^2	2.426
基礎材	RC-40 t=100mm	A = 0.800 × 0.800	m^2	0.640
グレーチング蓋	T-25	N =	式	1.0

構造物単位数量計算書

種別 及び 細別	集水桝2型
単　位	1箇所当り

略　図

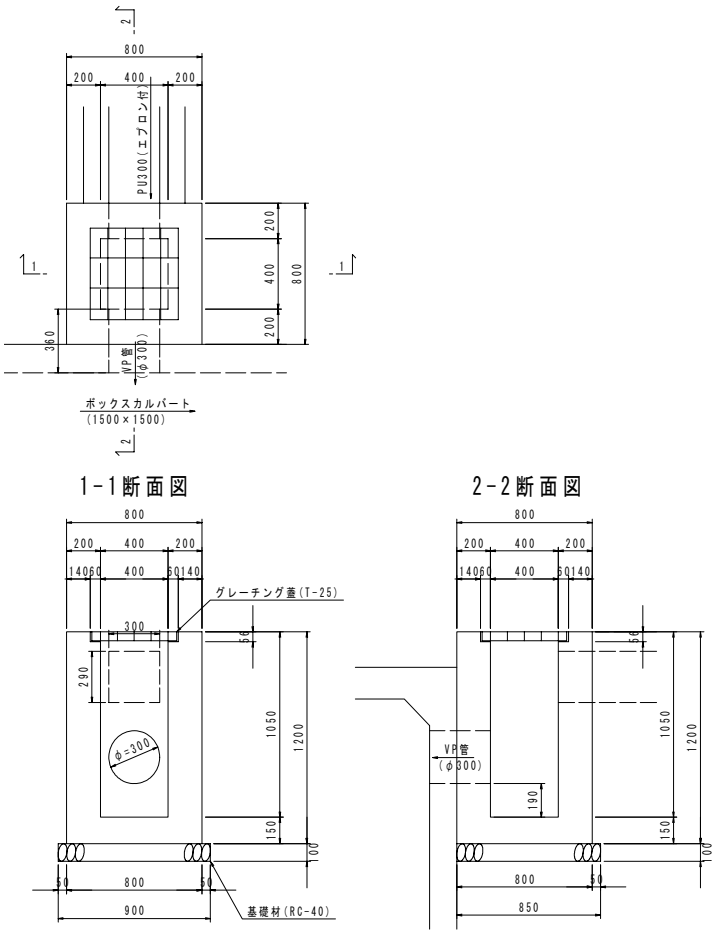

名　称	規　格	算　　式	単 位	数量
コンクリート	18-8-40	V = 0.800 × 0.800 × 1.200 −(0.560 × 0.560		
		× 0.056 + 0.400 × 0.400 × 0.994 + 0.300		
		× 0.290 × 0.200 + π × 0.150^2 × 0.200)		
			m^3	0.560
型枠	小型構造物	A = 0.800 × 1.200 × 4.0 + 0.400 × 0.994		
		× 4.0 − 0.300 × 0.290 × 2.0 − π		
		× 0.150^2 × 2.0	m^2	5.115
基礎材	RC-40 t=100mm	A = 0.900 × 0.850	m^2	0.765
グレーチング蓋	T-25	N =	式	1.0
VP管	φ300	L =	m	0.400

構造物単位数量計算書

種別 及び 細別	ﾌﾟﾚｷｬｽﾄｶﾙﾊﾞｰﾄ
単　位	10.00m当り

略　図

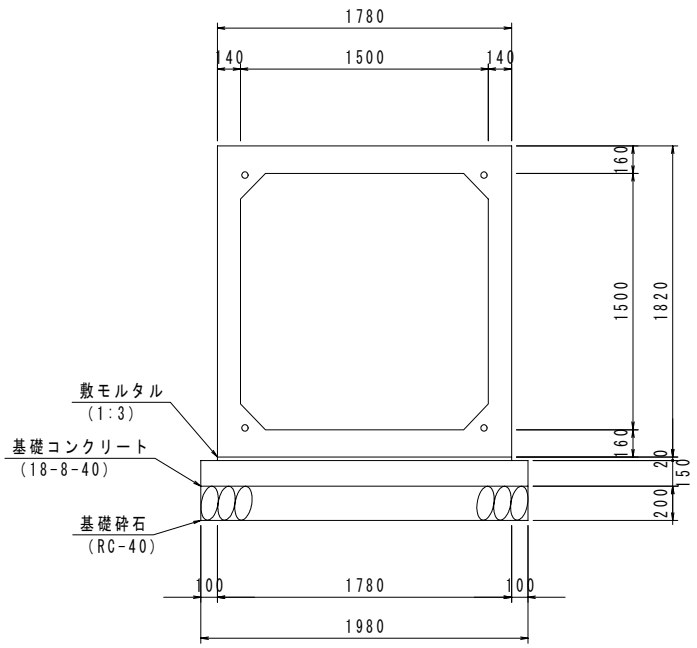

名　称	規　格	算　　式	単 位	数量
ﾌﾟﾚｷｬｽﾄﾎﾞｯｸｽ	1500×1500	N ＝割付図参照		
敷モルタル	1:3	V ＝　1.780 × 0.020 × 10.000	m^3	0.356
基礎ｺﾝｸﾘｰﾄ	18-8-40	V ＝　1.980 × 0.150 × 10.000	m^3	2.970
型枠	小型	A ＝　0.150 ×10.000 ×　2.0	m^2	3.000
基礎材	RC-40	A ＝ 1.980 ×10.000	m^2	19.800

構造物単位数量計算書

種別 及び 細別	ボックス上流側すり付け
単　位	1箇所当り

略　図

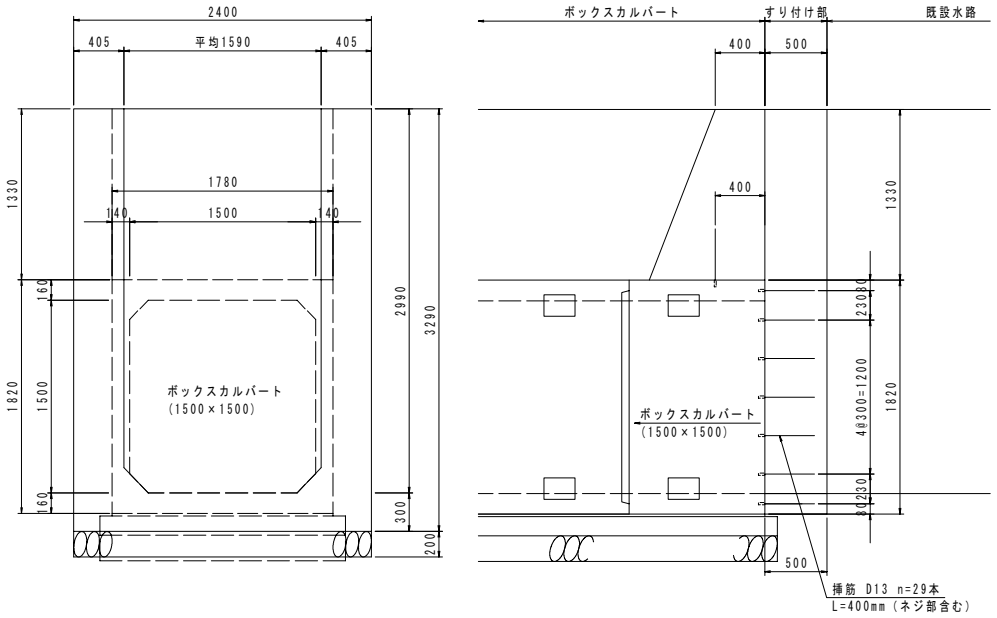

名　称	規　格	算　　式	単 位	数量
コンクリート	18-8-40	V = 0.405 × 2.990 × 0.500 × 2		
		+ 2.400 × 0.300 × 0.500	m^3	1.571
型枠	小型構造物	A = 3.290 × 0.500 × 2 + 2.990 × 0.500 × 2	m^2	6.280
基礎材	RC-40	A = 2.400 × 0.450	m^2	1.080

構造物単位数量計算書

種別 及び 細別	ボックス下流側すり付け
単　位	1箇所当り

略　図

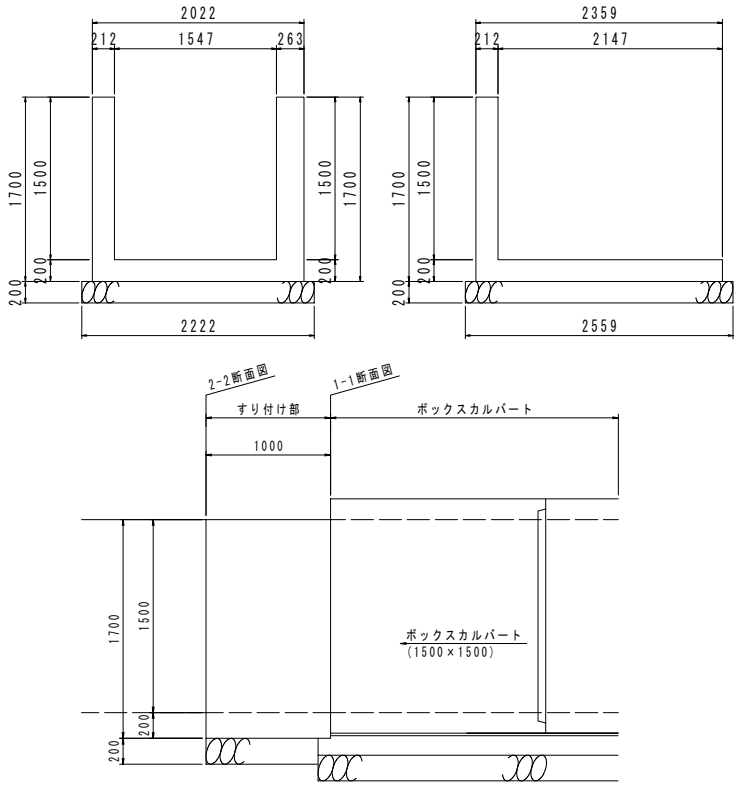

名　称	規　格	算　　式	単 位	数量
コンクリート	18-8-40	V = 0.212 × 1.500 × 1.000 + 1/2× 0.263		
		× 1.500 × 1.000 + 1/2×(2.022 + 2.359)		
		× 1.000	m^3	2.706
型枠	小型構造物	A = 1.700 × 1.000 × 2 + 1.500 × 1.000 × 2	m^2	6.400
基礎材	RC-40	A = 1/2×(2.222 + 2.559)× 1.000	m^2	2.391

構造物単位数量計算書

種別 及び 細別	スクリーン(1500×1500)
単　位	1箇所当り

略　図

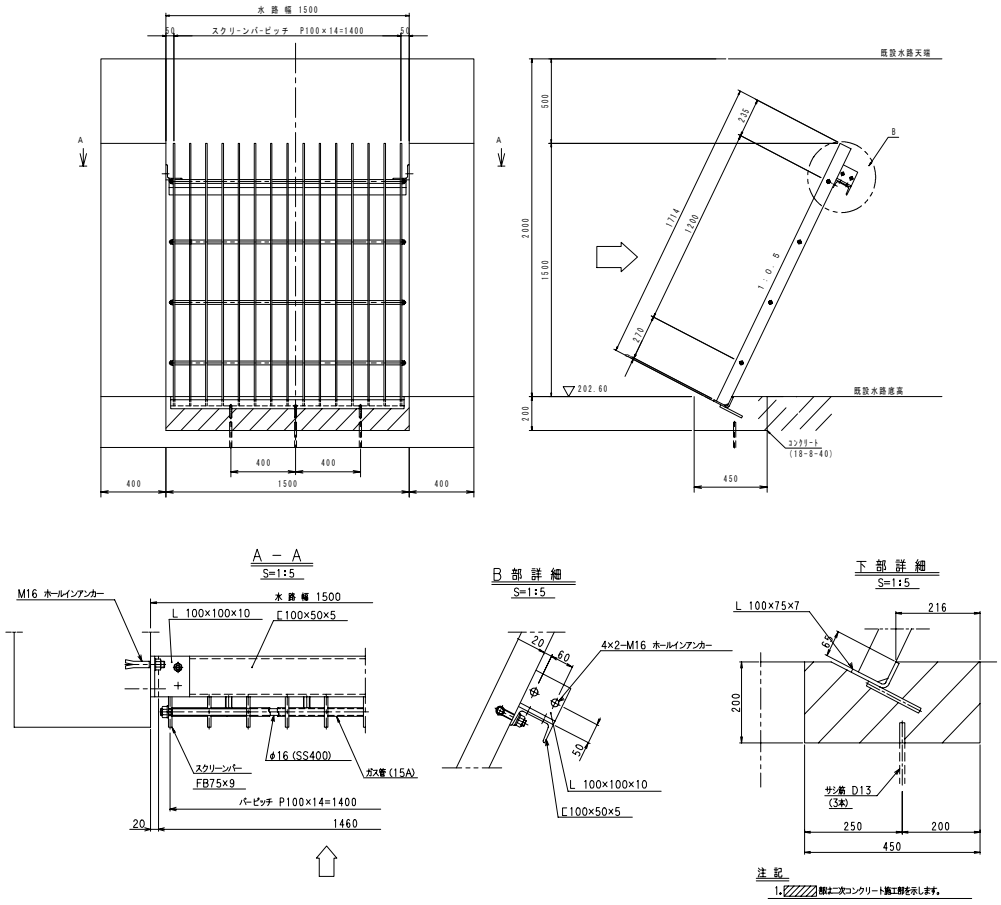

名　称	規　格	算　　式	単 位	数量
平鋼	FB75×9	W = 1.714 × 15 × 5.30 (kg/m)	kg	136.263
丸鋼	φ16 SS400	W = 1.500 × 4 × 1.58 (kg/m)	kg	9.480
ガス管	SGP15A	W = 1.500 × 4 × 1.31 (kg/m)	kg	7.860
等辺山形鋼	100×100×10	W = 0.100 × 2 × 14.90 (kg/m)	kg	2.980
溝形鋼	100×50×5	W = 1.500 × 9.36 (kg/m)	kg	14.040
不等辺山形鋼	100×75×7	W = 1.500 × 9.32 (kg/m)	kg	13.980
ホールインアンカー	M16	N = 4	個	4
差筋	D13	W = 0.150 × 3 × 0.995 (kg/m)	kg	0.448
足掛け金具	D13	W = 0.700 × 8 × 0.995 (kg/m)	kg	5.572
基礎コンクリート	18-8-40	V = 0.200 × 0.450 × 1.50	m^3	0.135
コンクリート取壊し		V = 0.200 × 0.450 × 1.50	m^3	0.135

ボックスカルバート数量計算書

細　　別	規　　格	計　算　式	単位	数　量
PC鋼より線	SWPR7BN	W1=8.000×8×0.774=49.5		
		W2=7.500×4×0.774=23.2		
		W3=6.000×12×0.774=55.7		
		W4=5.500×12×0.774=51.1		
		W5=3.000×8×0.774=18.6		
		ΣW=	kg	198.1
定着具		N=4×8(中間部)+14×4(端部)	組	88
滑動防止鉄筋	D13	W=0.150×1.560×10	kg	2.3
後施工アンカー	M16	N=10	箇所	10
基礎工				
敷モルタル	1:3	V=0.356/10.00×51.2	m^3	1.8
基礎コンクリート	18-8-40	V=2.970/10.00×51.2	m^3	15.2
型枠	小型	A=3.000/10.00×51.2	m^2	15.4
基礎材	t=20cmRC-40	A=19.800/10.00×51.2	m^2	101.4

ボックスカルバート規格一覧表

番号	規　　格	単位	数量	備考
10,11,13,14 17,20,21,24-27	標準1500×1500×2000	個	11.0	
2-4	標準1500×1500×2000	個	3.0	特殊配筋型
9,12	標準1500×1500×2000	個	2.0	底版開口φ50 2箇所
1	斜切1500×1500×1889/1439	個	1.0	特殊配筋型
5	斜切1500×1500×1875/1830	個	1.0	側壁開口φ400
6	斜切1500×1500×812/767	個	1.0	底版開口φ50 2箇所
7	斜切1500×1500×988/752	個	1.0	
8	斜切1500×1500×1242/1006	個	1.0	
15	斜切1500×1500×1271/977	個	1.0	底版開口φ50 2箇所
16	斜切1500×1500×1797/1503	個	1.0	
18	斜切1500×1500×1679/1647	個	1.0	底版開口φ50 2箇所
19	斜切1500×1500×1662/1630	個	1.0	
22	斜切1500×1500×1805/1431	個	1.0	
23	斜切1500×1500×1584/1210	個	1.0	
28	斜切1500×1500×1544/1250	個	1.0	
29	斜切1500×1500×1089/795	個	1.0	
30	斜切1500×1500×1479/831	個	1.0	差筋D13×25本L-500

縞鋼板蓋数量計算書

細　　別	規　　格	計　算　式	単位	数 量
縞鋼板	t=4.5mm	W=20.54×36.99(kg/m2)	kg	429.1
吊金具	D13	N=12×2	個	24
		W=24×0.410×0.995(kg/m)	kg	9.8
L-50×50×6		W1=(5.551+0.954+2.301+7.926+3.389)×4.43(kg/m)=88.7kg		
		W2=(1.609+1.576×2+1.545×2+1.514×2+1.482×2		
		+1.668×2+1.825×2+2.258×2+2.639×2+2.409×2		
		+2.302×2+2.224×2+2.071)×4.43(kg/m)=206.3kg		
		ΣW=W1+W2	kg	295.0

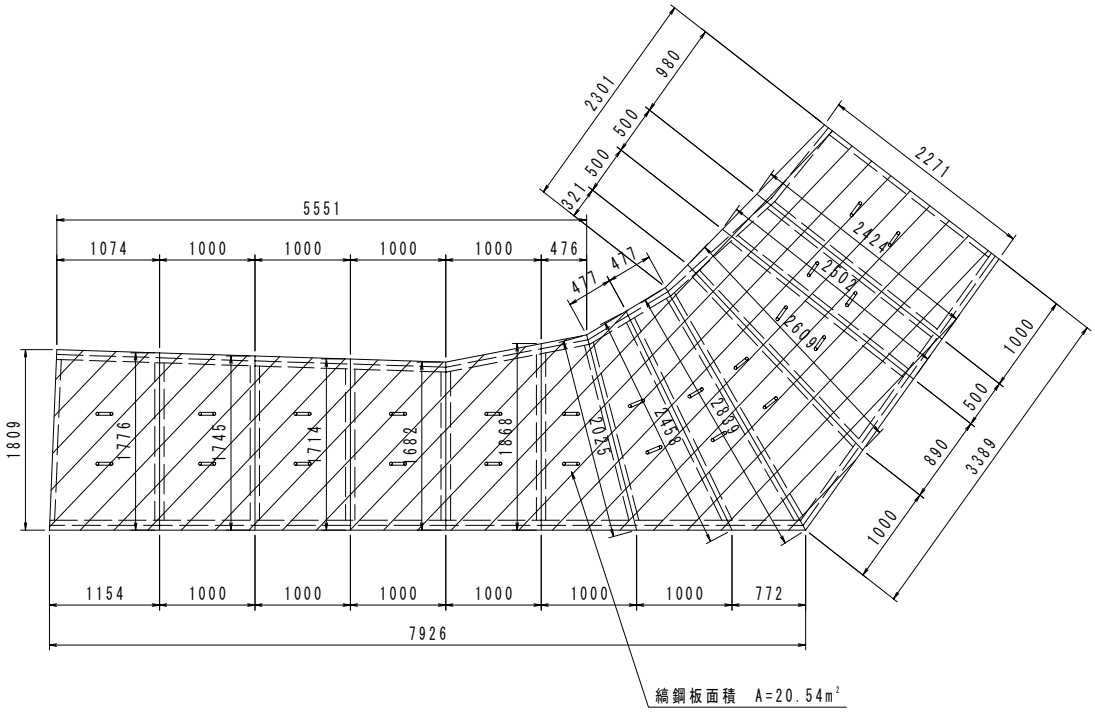

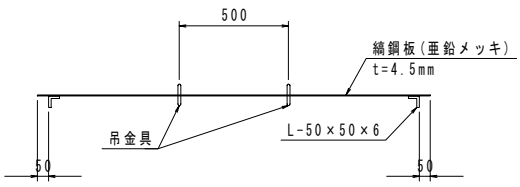

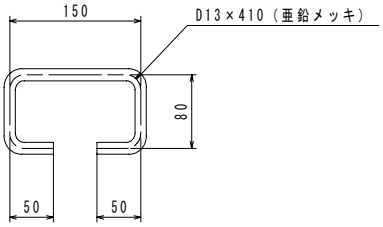

§6 構造物撤去撤去工

構造物撤去工集計表

種　　別	細　　別	規　　格	単位	数　量	摘　要
土工	床堀り		m^3	121.9	
	埋戻しD		m^3	121.9	
防護柵撤去工	ガードパイプ撤去		m	8.0	
	立入防止柵撤去	H=0.9m	m	33.4	
		H=1.2m	m	43.6	
		H=2.0m	m	12.0	
構造物取壊し工	舗装版切断	ｱｽﾌｧﾙﾄ舗装版t=10cm	m	84.9	
	舗装版取壊し	ｱｽﾌｧﾙﾄ舗装版t=10cm	m^2	574.5	
	ｺﾝｸﾘｰﾄ構造物取壊し	鉄筋構造物	m^3	59.9	
	殻運搬処理	ｱｽﾌｧﾙﾄ殻	m^3	57.5	
		ｺﾝｸﾘｰﾄ殻	m^3	59.9	
排水構造物撤去工	L型側溝撤去		m	50.1	
	スクリーン撤去		kg	22.1	
電気設備撤去工	榛原送水棟送り撤去	6kV CV100-3C	m	40.0	
	ITVカメラ送り撤去	600V CV5.5sq-2C	m	383.0	138+120+125
		C-CPEV0.9-10P	m	383.0	138+120+125
		7C-2V	m	383.0	138+120+125
	PH計用撤去	CEE-S1.25sq-2C	m	87.0	再使用40m
		IE3.5sq	m	87.0	再使用40m
	水銀灯用撤去	600V CE5.5sq-2C	m	65.0	
		IE3.5sq	m	65.0	
	建築設備用撤去	自火報HP1.2-5P	m	65.0	
		電話CCP-P0.5-10P	m	65.0	
		放送HP1.2-5P	m	65.0	
	ハンドホール撤去		基	1.0	

撤去工数量計算書

細　　別	規　　格	計　算　式	単位	数　量
床堀り		V=18.760/10.000×65.0	m^3	121.94
埋戻しD		V=18.760/10.000×65.0	m^3	121.94
舗装版切断	ｱｽﾌｧﾙﾄ舗装版t=10cm	L=18.7+5.3+31.7+23.4+5.8=160.7m	m	84.9
舗装版取壊し	ｱｽﾌｧﾙﾄ舗装版t=10cm	A=212.1+54.0+178.2+130.2=574.5m^2	m^2	574.5
ｺﾝｸﾘｰﾄ構造物取壊し	鉄筋構造物	床版取壊し		
		V1=22.1×0.4=8.84m^3		
		既設水路取壊し		
		V2=6.678+11.420+32.923=51.021m^3		
		ΣV=8.84+51.021	m^3	59.861

撤去工数量算出根拠図１ S=1:500

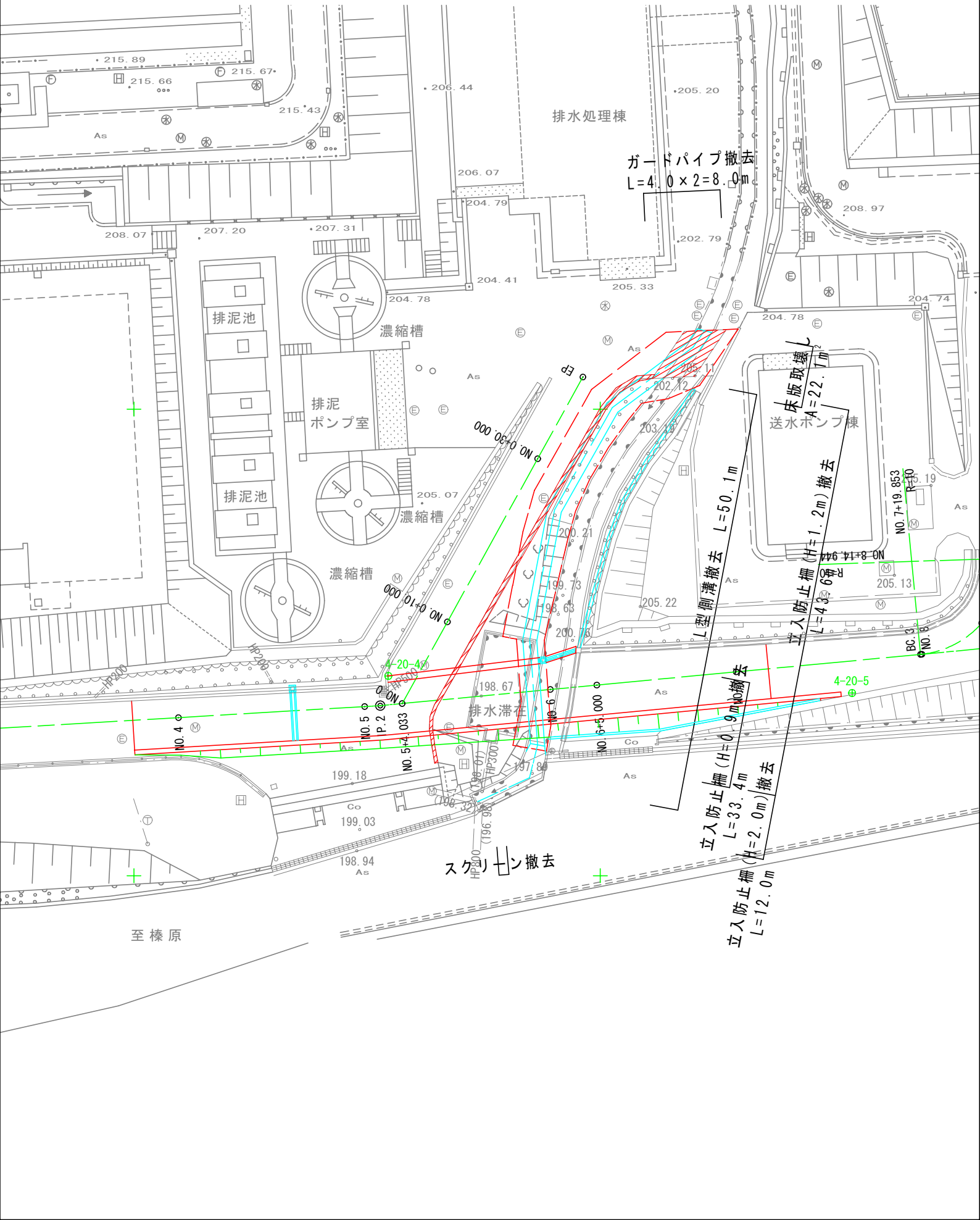

撤去工数量算出根拠図２　S=1:500

種類	規格	位置	本数	延長	延長	線種
榛原送水ポンプ棟送り	6kV CV100-3C	MH-10～MH-12	1本	40m	廃棄処分	
ITVカメラ送り	600V CV5.5sq-2C	MH-10～NO.5ITV	各1本	138m	撤去復旧	
	C-CPEV0.9-10P	MH-10～NO.6ITV	各1本	120m	撤去復旧	
	7C-2V	MH-10～NO.7ITV	各1本	125m	撤去復旧	
NTT専用線用			1本	NTT施工		
PH計用（機器移設含む）	CEE-S1.25sq-2C	MH-9～榛原送水棟	各1本	87m（再使用40m）	引戻し	
	IE3.5sq					
水銀灯用	600V CE5.5sq-2C	MH-10～MH-12	各1本	65m	撤去復旧	
	IE3.5sq			65m	撤去復旧	
建築設備用	自火報　HP1.2-5P	MH-10～MH-12	各1本	65m	撤去復旧	
	電話　CCP-P0.5-10P			65m	撤去復旧	
	放送　HP1.2-5P			65m	撤去復旧	

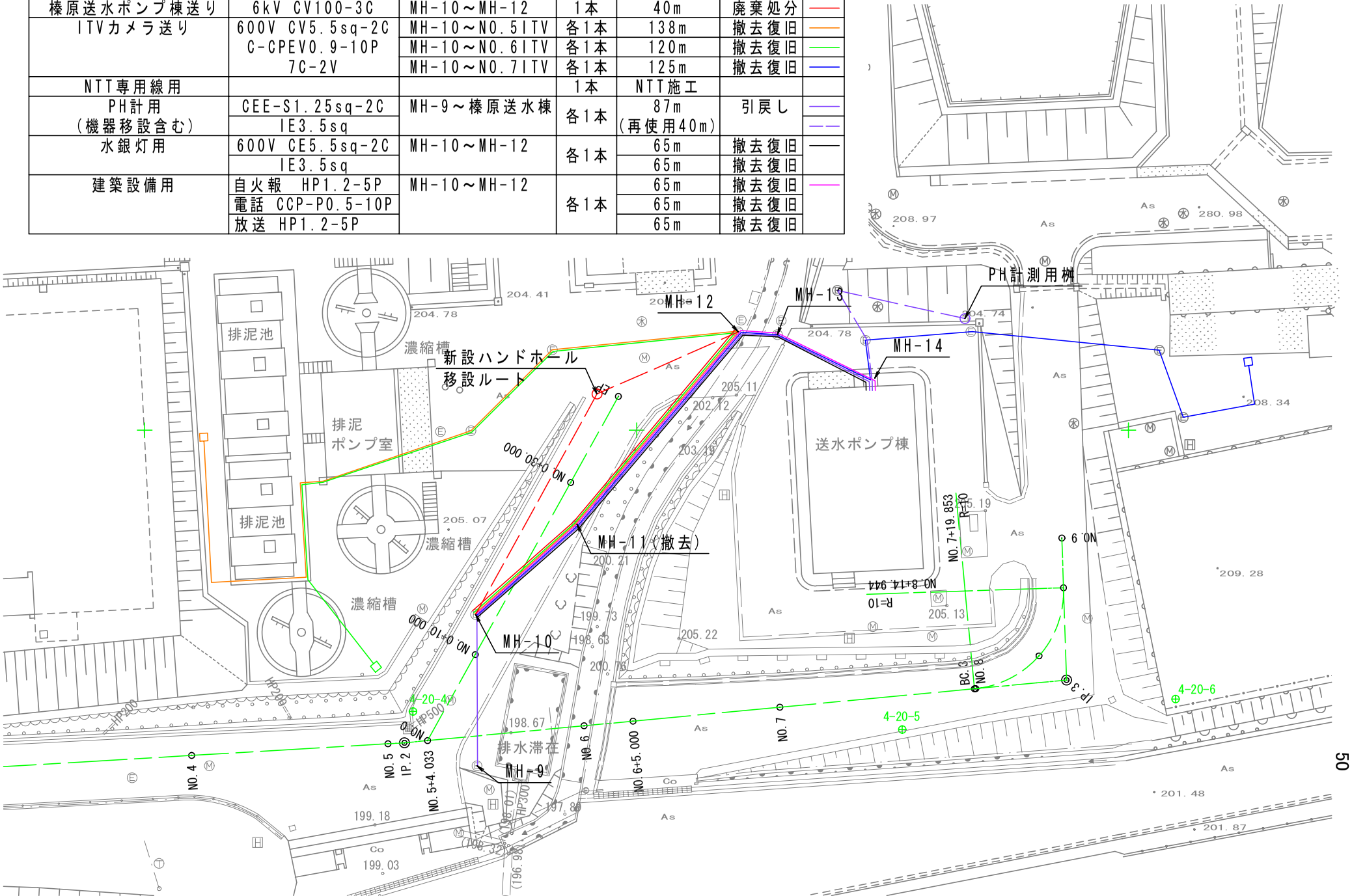

撤去工数量算出根拠図３ S=1:500

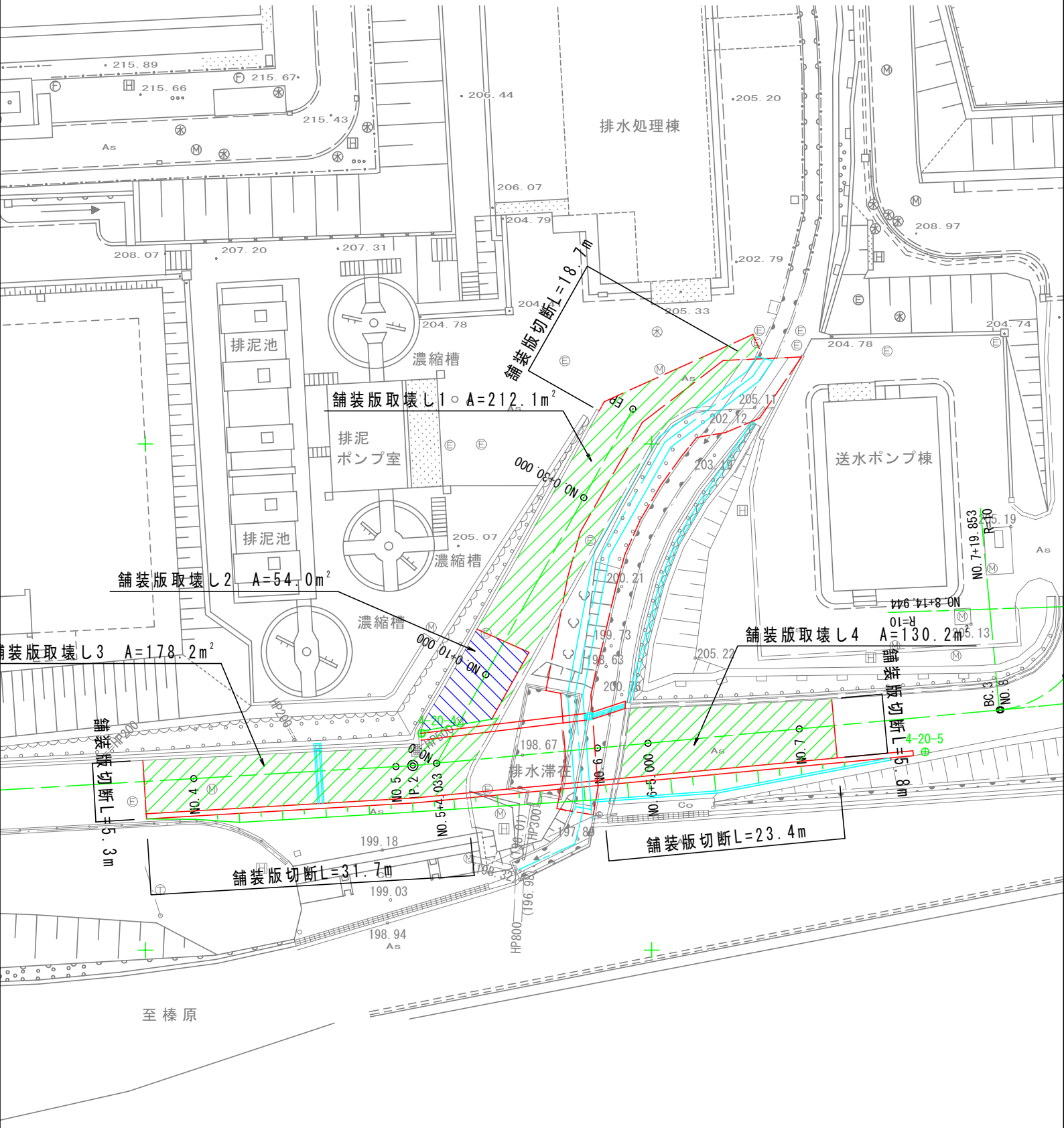

構造物取壊し工数量計算書

種別 及び 細別	既設水路1
単　位	1箇所当り

略　図

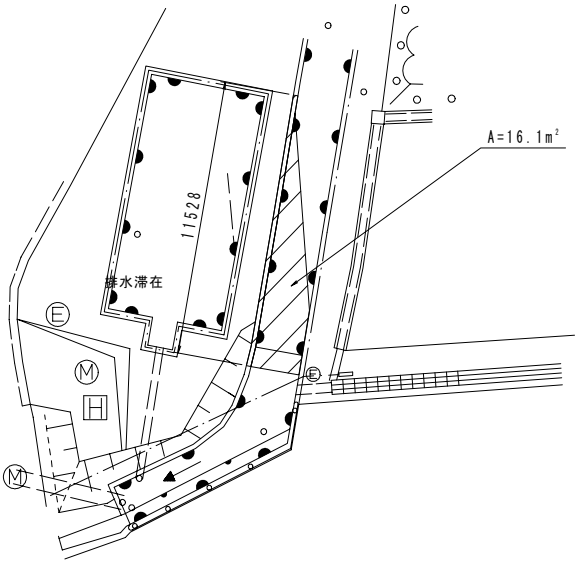

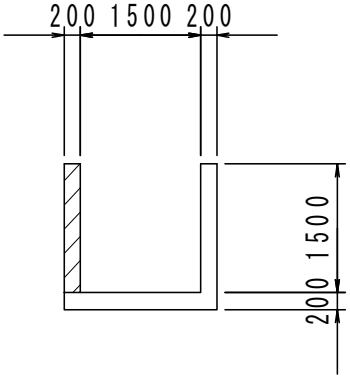

名　称	規　格	算　　式	単 位	数量
ｺﾝｸﾘｰﾄ取壊し		V = 16.100 × 0.200 + 0.200 × 1.500 × 11.528	m^3	6.678

構造物単位数量計算書

種別 及び 細別	既設水路2
単　位	1箇所当り

略　図

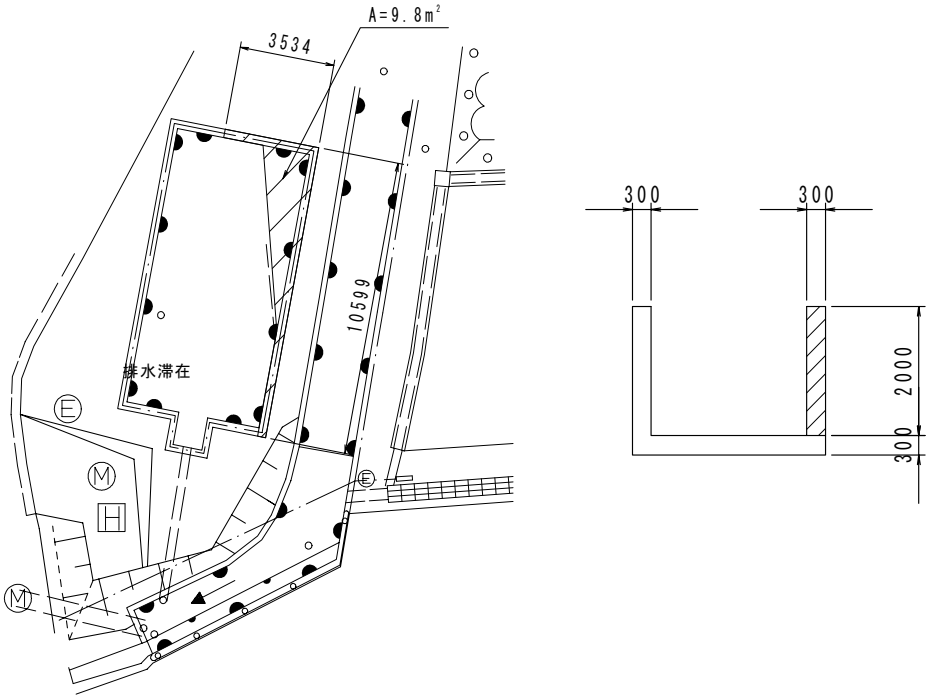

名　称	規　格	算　　式	単 位	数量
ｺﾝｸﾘｰﾄ取壊し		V = 9.800 × 0.300 + 0.300 × 2.000 × 14.133	m^3	11.420

構造物単位数量計算書

種別 及び 細別	既設水路3
単　位	1箇所当り

略　図

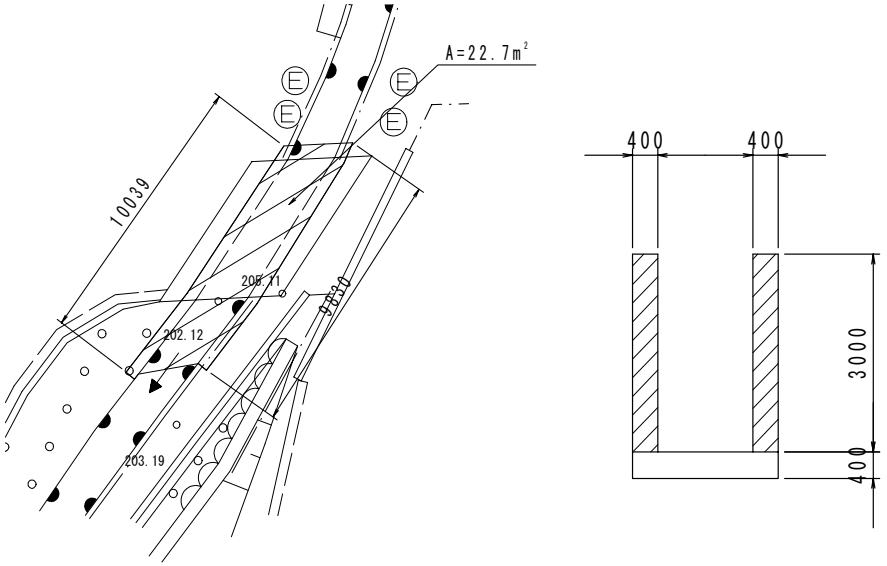

名　称	規　格	算　　式	単 位	数量
ｺﾝｸﾘｰﾄ取壊し		V = 22.700 × 0.400 + 0.400 × 3.000 × 19.869	m^3	32.923

構造物単位数量計算書

種別 及び 細別	L型側溝撤去
単　位	10.00m当り

略　図

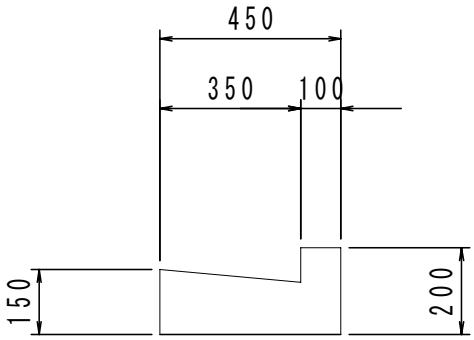

名　称	規　格	算　　式	単 位	数量
ｺﾝｸﾘｰﾄ取壊し		V =（0.450 × 0.200 － 1/2 × 0.350 × 0.050 ）	m^3	0.813
		×10.000		

構造物単位数量計算書

種別 及び 細別	スクリーン撤去
単　位	1基当り

略　図

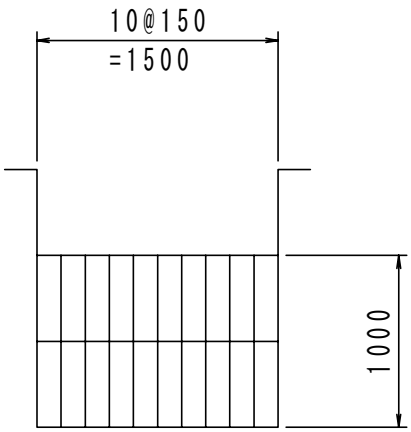

名　称	規　格	算　　式	単 位	数量
鋼材		W = (1.000 × 11 + 1.500 × 2)× 1.58	kg	22.120

構造物単位数量計算書

種別 及び 細別	埋設管撤去
単　位	10.00m当り

略　図

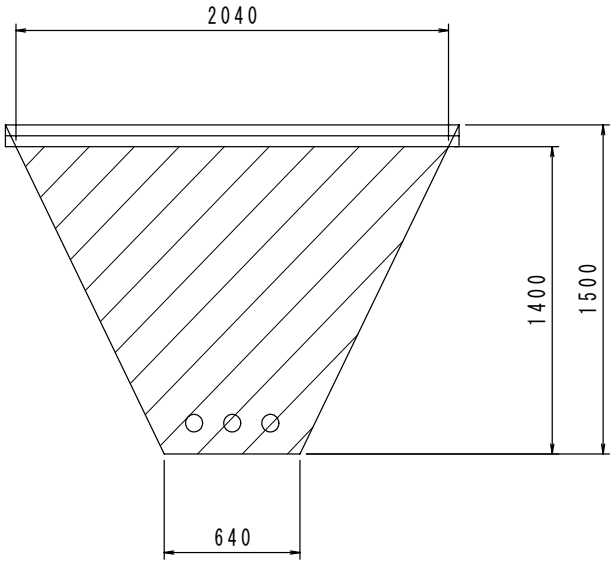

名　称	規　格	算　　式	単 位	数量
床堀り		V = 1/2×(2.040 + 0.640)× 1.400 × 10.000	m^3	18.760
埋戻し		V = 1/2×(2.040 + 0.640)× 1.400 × 10.000	m^3	18.760

§7 舗装工

舗装工集計表

種　　別	細　　別	規　　格	単位	数　量	摘　要
舗装工	下層路盤	RC-40 t=20cm	m^2	721.9	
	上層路盤	粒調砕石 t=15cm	m^2	875.9	
	基層	粗粒度ｱｽｺﾝ t=5cm	m^2	974.5	
	表層	密粒度ｱｽｺﾝ t=5cm	m^2	974.5	
	溶解式区画線	外側線(15cmt=1.5mm白色)	m	43.9	
		ゼブラ(45cmt=1.5mm白色)	m	162.3	
	アスカーブ		m	76.0	

土工計算書

測　点	距　離	表層(密粒アスコンt=5cm)			基層(粗粒アスコンt=5cm)			摘　要
		面　積	平均面積	体　積	面　積	平均面積	体　積	
	m	m^2	m^2	m^3	m^2	m^2	m^3	
No.3+15.10		5.3			5.3			
No. 4	4.9	5.3	5.30	26.0	5.3	5.30	26.0	
No. 5	20.0	5.2	5.25	105.0	5.2	5.25	105.0	
No. 6	20.0	5.7	5.45	109.0	5.7	5.45	109.0	
No. 6+5.00	5.0	6.7	6.20	31.0	6.7	6.20	31.0	
No. 7	15.0	6.0	6.35	95.3	6.0	6.35	95.3	
No. 7+3.48	3.5	5.8	5.90	20.7	5.8	5.90	20.7	
合　計	68.40			387.0			387.0	

土工計算書

測　点	距　離	上層路盤(粒調砕石t=15cm)			下層路盤(RC-40t=20cm)			摘　要
		面　積	平均面積	体　積	面　積	平均面積	体　積	
	m	m^2	m^2	m^3	m^2	m^2	m^3	
No.3+15.10		0.0			0.0			
No. 4	4.9	5.3	2.65	13.0	0.0	0.00	0.0	
No. 5	20.0	5.2	5.25	105.0	3.4	1.70	34.0	
No. 6	20.0	5.7	5.45	109.0	5.7	4.55	91.0	
No. 6+5.00	5.0	6.7	6.20	31.0	5.2	5.45	27.3	
No. 7	15.0	4.0	5.35	80.3	0.0	2.60	39.0	
No. 7+3.48	3.5	0.0	2.00	7.0	0.0	0.00	0.0	
合　計	68.40			345.3			191.3	

舗装面積

	表層	基層	上層路盤	下層路盤
平均断面法	387.0	387.0	345.3	191.3
舗装面積1	530.6	530.6	530.6	530.6
舗装面積2	56.9	56.9		
合計	974.5	974.5	875.9	721.9

舗装工数量算出根拠図１ S=1:500

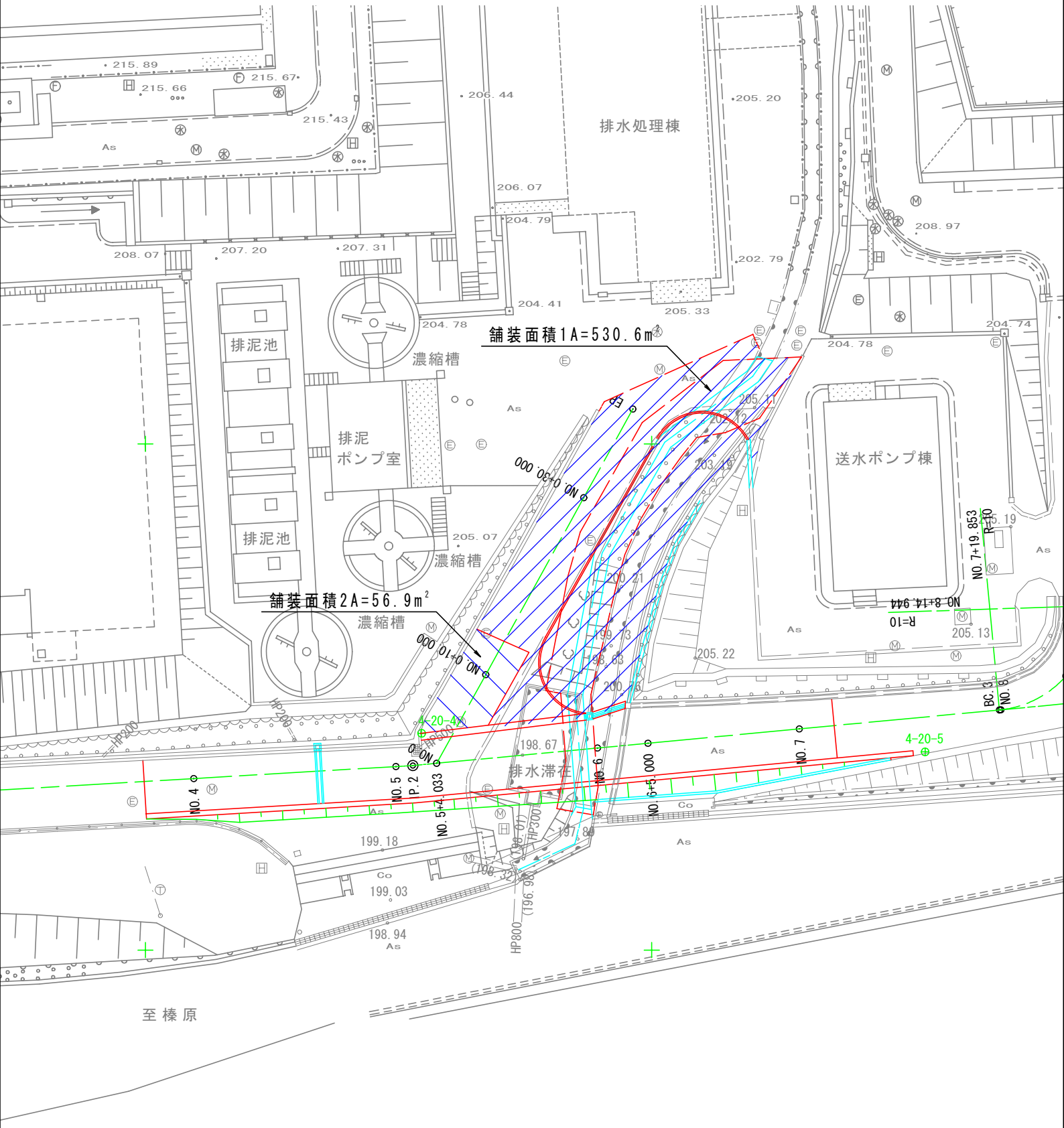

区画線工数量算出根拠図１ S=1:500

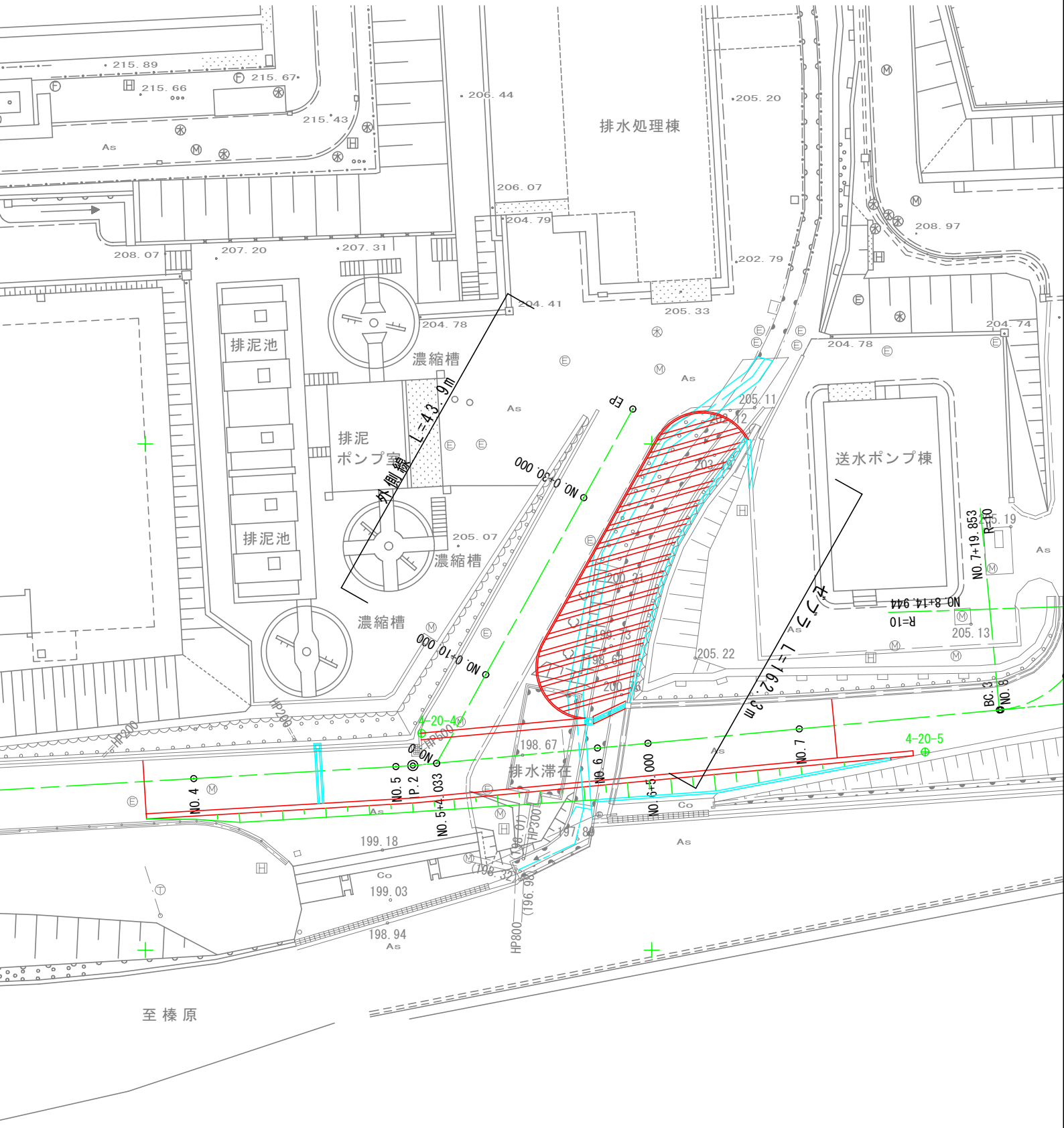

構造物単位数量計算書

種別 及び 細別	アスカーブ
単　位	10.00m当り

略　図

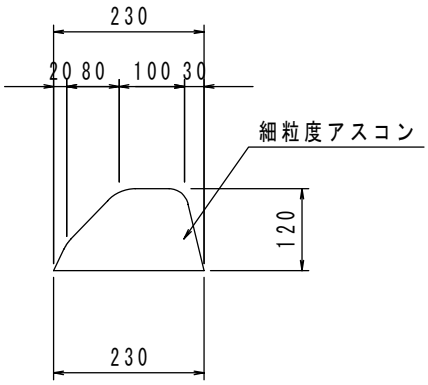

名　称	規　格	算　　式	単 位	数量
細粒度アスコン		V = 0.02 ×10.000	m^3	0.200

§８ 防護柵工

防護柵工集計表

種　　別	細　　別	規　　格	単位	数　量	摘　要
作業土工	床堀り		m^3	2.3	
	埋戻しD	流用土	m^3	2.0	
路側防護柵工	ガードレール	Gr-C-4E	m	76.0	
	ガードパイプ	Gp-C-3E	m	3.0	
防止柵工	立入防止柵	H=2.0m	m	24.8	

防護柵工土工数量計算書

細　　別	規　　格	計　算　式	単位	数　量
床堀り	土砂	V=　0.093　×　24.8	m^3	2.3
埋戻しD	流用土	V=　0.081　×　24.8	m^3	2.0

構造物単位数量計算書

種別 及び 細別	立入防止柵基礎
単　位	10.0m当り

略　図

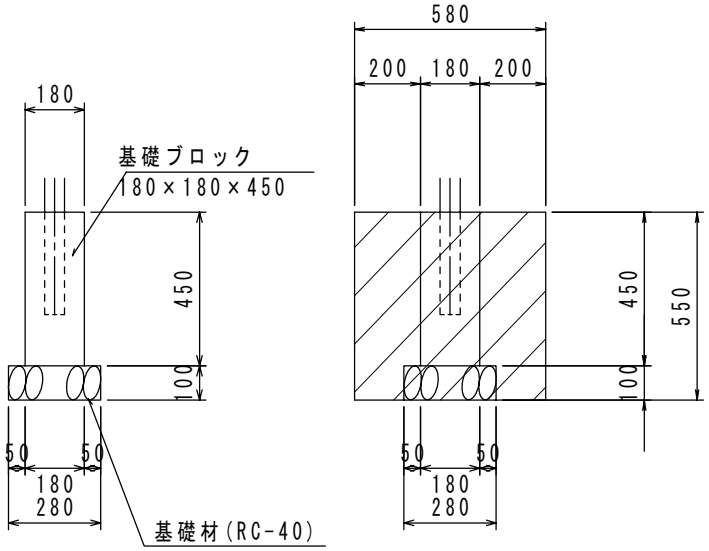

名　称	規　格	算　　式	単 位	数量
基礎ブロック	180×180×450	N = 10.000 / 2.000	基	5.000
基礎材	RC-40 t=100	A = 0.280 × 0.280 ×10.000 / 2.000	m^2	0.392
床堀り		V = 0.580 × 0.580 × 0.550 ×10.000 / 2.000	m^3	0.925
埋戻し	流用土	V = 0.925 −(0.180 × 0.180 × 0.450 + 0.280		
		× 0.280 × 0.100)×10.000 / 2.000	m^3	0.813

§9 電気設備工

電気設備工集計表

種　　別	細　　別	規　　格	単位	数　量	摘　要
土工	床堀り		m^3	88.2	
	埋戻しD	流用土	m^3	3.7	
		砂	m^3	11.6	
地下埋設物	エフレックス管	φ80	m	195.0	65×3
	ハンドホール	800×800×900	基	1.0	
埋設管	ITVカメラ送り	600V CV5.5sq-2C	m	383.0	138+120+125
		C-CPEV0.9-10P	m	383.0	138+120+125
		7C-2V	m	383.0	138+120+125
	PH計用	CEE-S1.25sq-2C	m	40.0	
		IE3.5sq	m	40.0	
	水銀灯用	600V CE5.5sq-2C	m	65.0	
		IE3.5sq	m	65.0	
	建築設備用	自火報HP1.2-5P	m	65.0	
		電話CCP-P0.5-10P	m	65.0	
		放送HP1.2-5P	m	65.0	
PH計用桝復旧	PH計用桝		基	1.0	

土工数量計算書

細　　別	規　　格	計　算　式	単位	数　量
床堀り	土砂	V= 0.435 × 195.0 + 1.832 + 1.521	m^3	88.2
埋戻しD	流用土	V= 0.032 × 65.0 + 0.848 + 0.764	m^3	3.7
	砂	V= 0.179 × 65.0	m^3	11.6

構造物単位数量計算書

種別 及び 細別	FEP管　φ80
単　位	10.00m当り

略　図

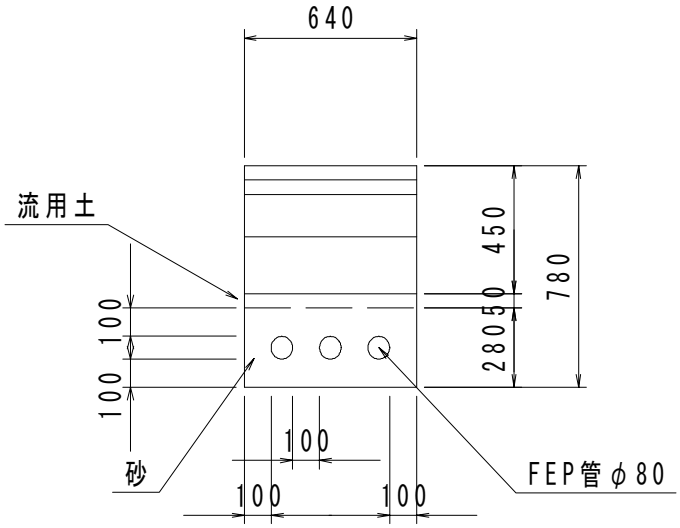

名　称	規　格	算　　式	単 位	数量
床堀り		V = 0.640 × 0.680 × 10.000	m^3	4.352
埋戻し	砂	V = 0.640 × 0.280 × 10.000	m^3	1.792
	流用土	V = 0.640 × 0.050 × 10.000	m^3	0.320

構造物単位数量計算書

種別 及び 細別	ハンドホール
単　位	1箇所当り

略　図

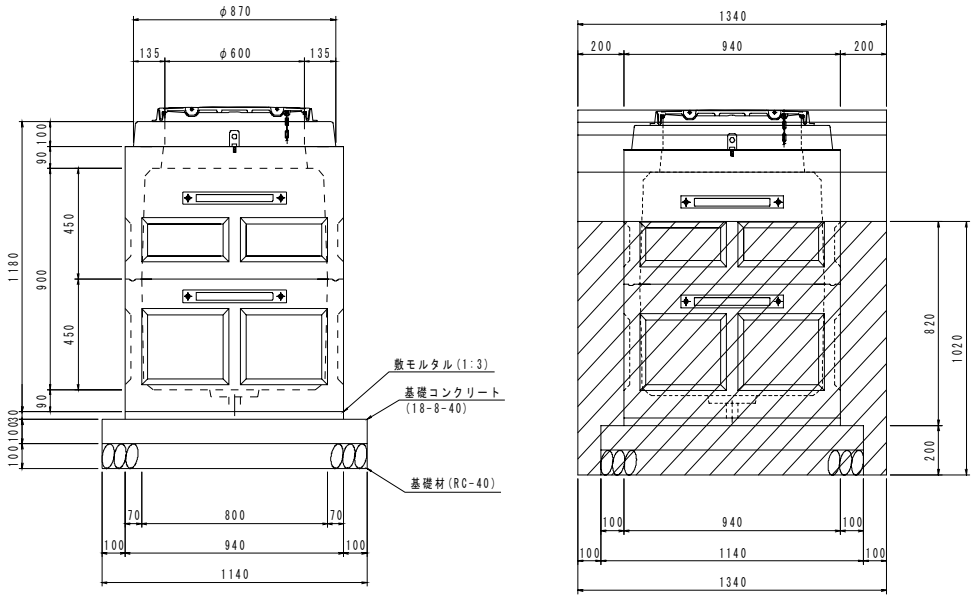

名　称	規　格	算　　式	単 位	数量
ハンドホール	800×800×900	N =	基	1.0
敷モルタル	1:3	V = 0.940 × 0.940 × 0.030	m^3	0.027
基礎コンクリート	18-8-40	V = 1.140 × 1.140 × 0.100	m^3	0.130
型枠	小型	A = 1.140 × 0.100 × 4.0	m^2	0.456
基礎材	RC-40	A = 1.140 × 1.140	m^2	1.300
床堀り		V = 1.340 × 1.340 × 1.020	m^3	1.832
埋戻し		V = 1.832 − 0.940 × 0.940 × 0.820 − 1.140		
		× 1.140 × 0.200	m^3	0.848

構造物単位数量計算書

種別 及び 細別	PH計用桝
単　位	1箇所当り

略　図

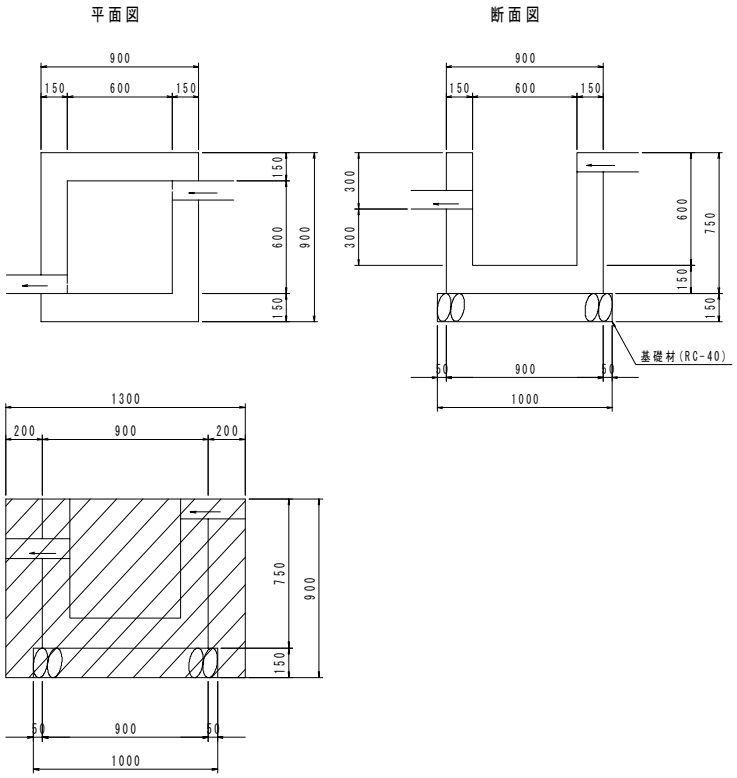

名　称	規　格	算　　式	単 位	数量
コンクリート	18-8-40	V = 0.900 × 0.900 × 0.750 −(0.600 × 0.600		
		× 0.600)	m^3	0.392
型枠	小型	A = 0.900 × 0.750 × 4.0 + 0.600 × 0.600		
		× 4.0	m^2	4.140
基礎材	RC-40	A = 1.000 × 1.000	m^2	1.000
床堀り	土砂	V = 1.300 × 1.300 × 0.900	m^3	1.521
埋戻し	D	V = 1.521 − 0.900 × 0.900 × 0.750 − 1.000		
		× 1.000 × 0.150	m^3	0.764

電気設備工数量算出根拠図 S=1:500

種類	規格	位置	本数	延長	延長	線種
榛原送水ポンプ棟送り	6kV CV100-3C	MH-10～MH-12	1本	40m	廃棄処分	
ITVカメラ送り	600V CV5.5sq-2C	MH-10～NO.5ITV	各1本	138m	撤去復旧	
	C-CPEV0.9-10P	MH-10～NO.6ITV	各1本	120m	撤去復旧	
	7C-2V	MH-10～NO.7ITV	各1本	125m	撤去復旧	
NTT専用線用			1本	NTT施工		
PH計用	CEE-S1.25sq-2C	MH-9～榛原送水棟	各1本	87m	引戻し	
(機器移設含む)	IE3.5sq			(再使用40m)		
水銀灯用	600V CE5.5sq-2C	MH-10～MH-12	各1本	65m	撤去復旧	
	IE3.5sq			65m	撤去復旧	
建築設備用	自火報 HP1.2-5P	MH-10～MH-12	各1本	65m	撤去復旧	
	電話 CCP-P0.5-10P			65m	撤去復旧	
	放送 HP1.2-5P			65m	撤去復旧	

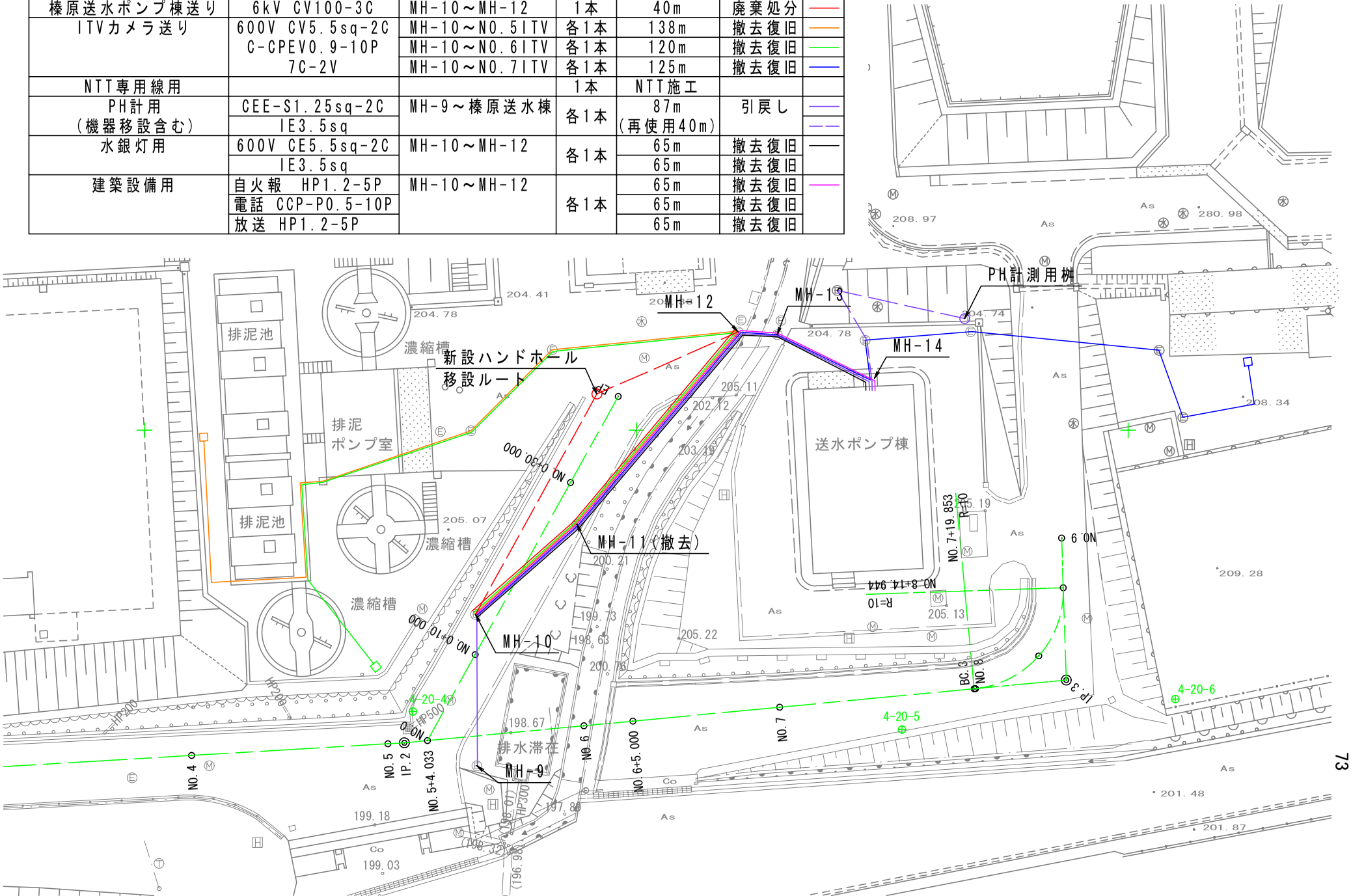

§10 移植工

移植工集計表

種　　別	細　　別	規　　格	単位	数　量	摘　要
移植工	低木	さつきH=1.0m	本	16	
	中木	ヒマラヤ杉 H=3.0m幹周20cm	本	2	

移植工

低木（さつき　H=1.0m）

N=16本

中木（ヒマラヤ杉　H=3.0m、幹周20cm）

N=2本